De la pluie à la rivière...

GAMME INOX

- Siphons de sol
- Caniveaux
- Couvercles de visite

COLLINET
water technology

TABLE DES MATIÈRES

HYGIÈNE 4
ACIER INOXYDABLE 7

SIPHONS DE SOL 12

DRAINAGE LINÉAIRE 61

COUVERCLES DE VISITE 73

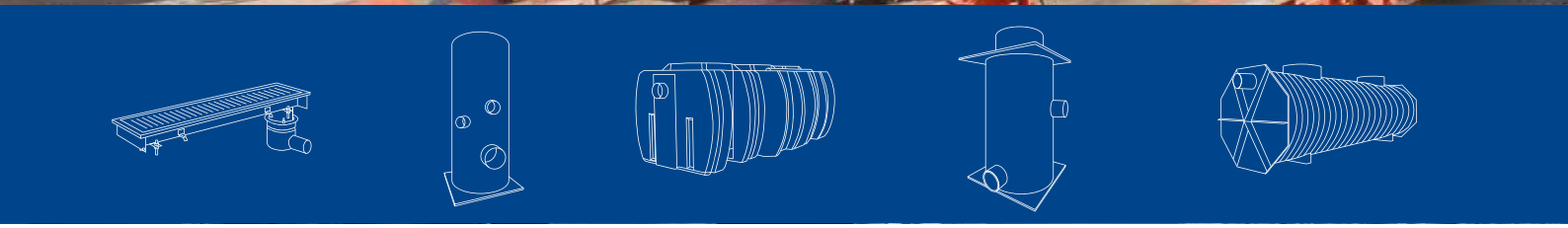

QUI SOMMES-NOUS?

Collinet fait partie du groupe BUILDMAT, un groupe belge d'entreprises performantes actives dans le domaine de la construction et de l'industrie et spécialisées dans la distribution de produits innovants. Le groupe BUILDMAT est une organisation dynamique en pleine croissance fondée sur l'esprit d'entreprise et l'orientation client. Buildmat est un groupe ambitieux qui investit dans la croissance de ses entreprises par sa volonté constante d'innovation et de numérisation.

NOTRE MISSION :

la conception et la fabrication des meilleures solutions sur mesure pour la collecte, le prétraitement et l'évacuation des eaux de pluie et des eaux usées.

Nous fabriquons et commercialisons des séparateurs, chambres de visite, postes de relevage et des citernes de stockage en PE sur mesure, car pour nous il est essentiel de préserver les ressources en eau.

UN SERVICE CONSEILS-ÉTUDES POUR VOUS GUIDER

Pour conseiller les concepteurs dans le choix des produits appropriés pour leurs prescriptions, Collinet dispose de son propre service conseils-études. Celui-ci nous permet également de venir en aide aux entrepreneurs confrontés à des problématiques techniques en recherchant avec eux et en leur proposant les solutions adéquates, sous la forme de produits standards ou de productions sur mesure en nos ateliers.

SOLUTIONS POUR LE PRÉTRAITEMENT DES EAUX DE SURFACE

Pour piéger les pollutions véhiculées par les eaux usées et les eaux de ruissellement, et ainsi préserver les réseaux d'égouttage et les ressources en eau, il est indispensable de prévoir l'installation d'un séparateur à hydrocarbures et/ou à graisse. Collinet a mis au point des séparateurs en PE à simple ou double paroi pouvant taiter des débits très importants.
Notre production respecte scrupuleusement les normes environnementales en vigueur. Les produits sont testés en permanence et font l'objet d'un contrôle de qualité rigoureux.

POSTES DE RELEVAGE, CHAMBRES DE VISITE ET CITERNES DE STOCKAGE À ENTERRER

Lorsque le réseau d'égout est situé à un niveau plus élevé, l'évacuation gravitaire des eaux n'est pas possible. Dans ce cas, il est nécessaire de placer un poste de relevage équipé de pompes. Et Collinet dispose d'un vrai savoir-faire, tant dans le dimensionnement que dans la fabrication de ces stations. Notre assortiment compte également des citernes horizontales pour le stockage d'eau, de mazout, de diesel et d'huiles usées ainsi que des chambres de visite en PEHD (haute densité, avec échelons intégrés) et MDPE (moyenne densité).

SAVOIR-FAIRE ET CRÉATIVITÉ

Pour répondre aux demandes spécifiques liées à des contraintes particulières des réseaux d'égouttage, Collinet déploie sa créativité au travers de la conception de pièces en PE ou en inox. Ces pièces sont élaborées au cas par cas et fabriquées sur mesure, pour vous. Chez Collinet, nous misons sur l'innovation et œuvrons au développement de nouveaux produits et nouvelles applications en rotomoulage.
Vous avez une demande spécifique ? Consultez-nous pour connaître la solution que nous pouvons développer pour vous !

www.collinet.eu

HYGIÈNE

PLAQUE PLEINE

Plats porteurs pour empęcher l'accumulation de saleté sur les bords tranchants.

GRILLE EN TÔLE PERFORÉE

GRILLE CAILLEBOTIS

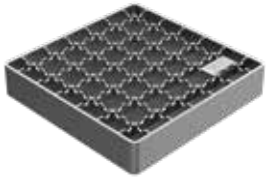

Bords émoussés pour minimiser le risque d'accumulation de déchets solides qui favorise le développement des bactéries.

PANIER À DÉCHETS

Corps embouti sans soudure pour faciliter le nettoyage et l'évacuation des saletés solides.

SIPHON

Forme inversée pour assurer une protection maximale contre les odeurs et contre la pénétration des bactéries.

Cadre supérieur embouti sans angles vifs pour faciliter l'élimination des saletés et empęcher le développement des bactéries.

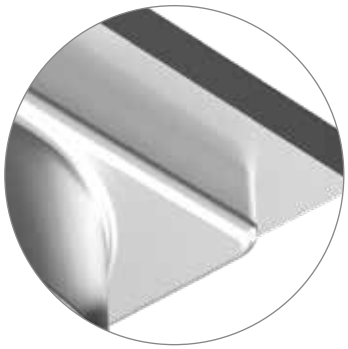

Soudage bout à bout pour assurer le meilleur niveau d'hygiène.

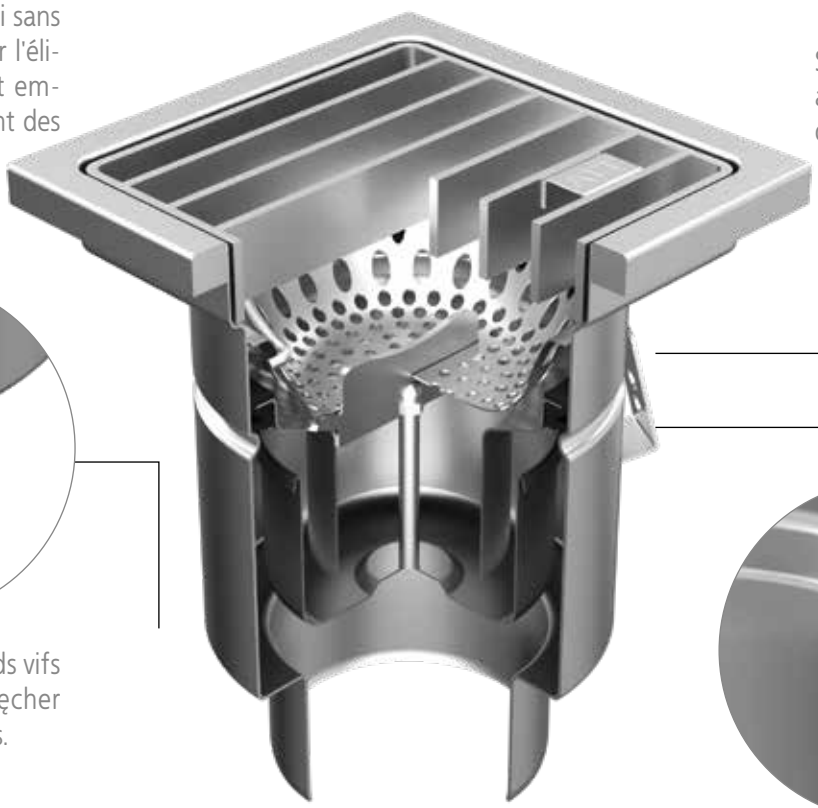

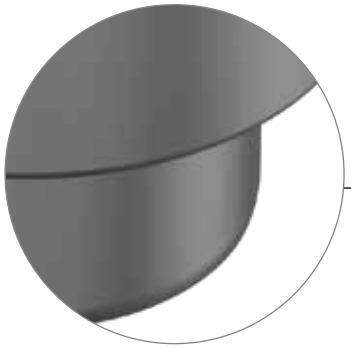

Corps embouti sans bords vifs ni soudures pour empęcher l'accumulation de saletés.

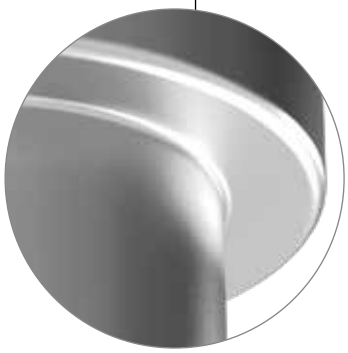

Soudure bout à bout en dehors des angles.

HYGIÈNE

La soudure continue empęche l'accumulation de saletés et l'absence de cornière d'angle facilite l'écoulement de l'eau.

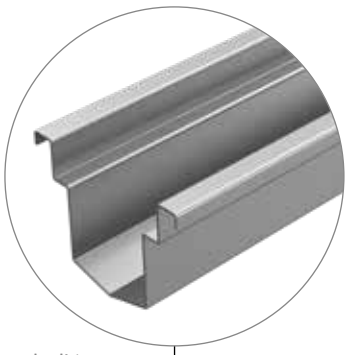

Bord plié.

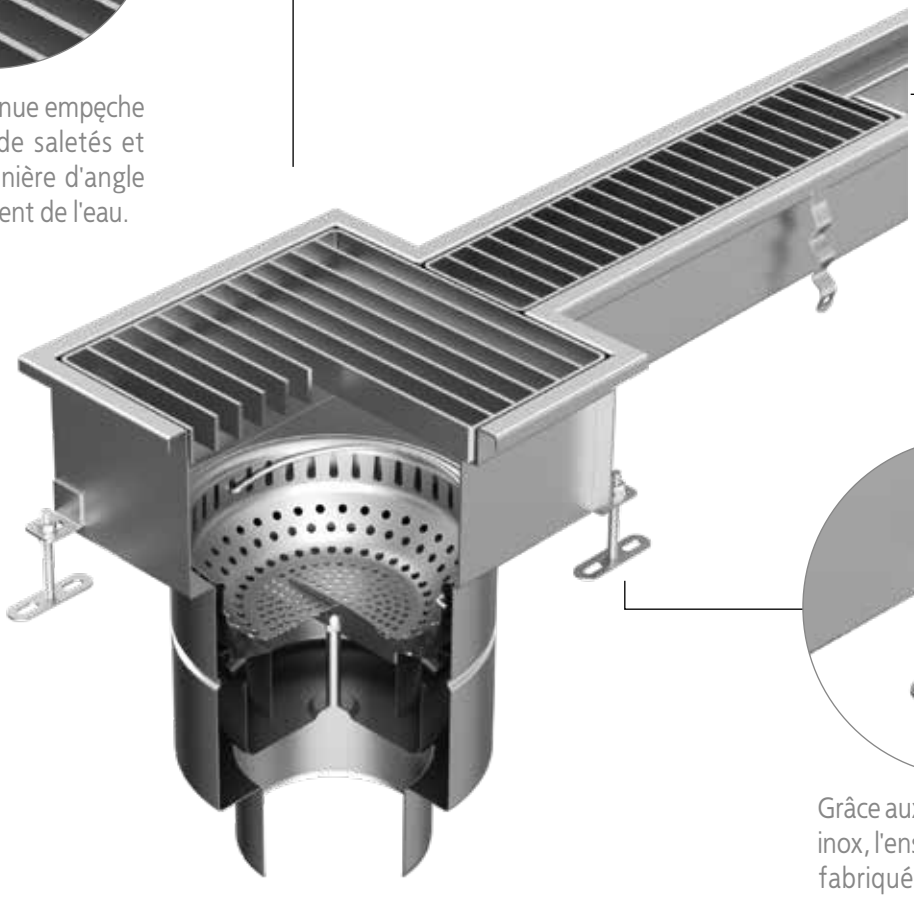

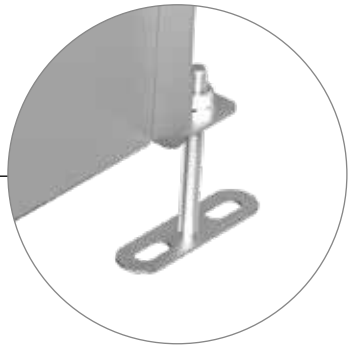

Grâce aux pieds de nivellement inox, l'ensemble du produit est fabriqué avec des matériaux conformes aux normes hygiéniques les plus strictes.

PANIER À DÉCHETS

Estampé, sans éléments soudés, ce qui facilite le nettoyage et l'élimination des déchets.

SIPHON DE SOL

Forme inversée pour assurer une protection maximale contre les odeurs et contre la pénétration des bactéries.

ACIER INOXYDABLE

ACIER INOXYDABLE

CARACTÉRISTIQUES DE L'ACIER

Le terme « acier inoxydable » désigne des matières plus résistantes à la corrosion que les aciers alliés ordinaires.

Les aciers inoxydables sont des alliages de fer d'une teneur en chrome d'au moins 11 %. Ils doivent leur forte tenue à la corrosion à la formation d'une couche superficielle d'oxyde de chrome.

Cette couche est très durable. Les dommages mécaniques ou chimiques à la surface de l'acier n'enlèvent rien aux propriétés anticorrosion du matériau.

TYPES D'ACIER INOXYDABLE

austénitique - présentant de très bonnes propriétés anticorrosion et une teneur en carbone de 0,02 %, il est utilisé dans les industries alimentaire, chimique et pharmaceutique.

martensitique - il se distingue par la plus forte résistance mécanique de tous les groupes d'acier, possède des propriétés magnétiques, il est thermiquement traitable et se caractérise par une teneur élevée en carbone (environ 0,3 %).

austénitique-ferritique - manufacturé en procédé duplex, il présente une bonne tenue à la corrosion et à la fissuration et est un acier magnétique, qui ne se prête pas à l'utilisation dans les réseaux.

ACIER INOXYDABLE

MATÉRIAU DE FABRICATION

Ce sont les aciers AISI 304, EN 1.4301, ASI 316L, EN 1.4404 qui constituent les principaux matériaux de fabrication. Nous réalisons toutefois des éléments en acier d'une autre nuance sur commande du client. Pour les produits de décoration (pour l'intérieur), il est possible de commander des pièces en tôle poncée ou de réaliser un ponçage après le traitement.

ACIER INOXYDABLE

Les informations qui suivent sont le fruit de notre savoir-faire et de notre expérience de longue date dans le traitement de l'acier inoxydable. Les résultats des analyses ne constituent pas des normes.

Afin d'obtenir une garantie de résistance d'un matériau à un produit chimique donné, des tests de laboratoire confirmant la résistance chimique à ce produit doivent être effectués.

TABLEAU DE RÉSISTANCE CHIMIQUE DES MATÉRIAUX

PRODUIT CHIMIQUE	Temp (°C)	Acier 1.4301 304	Acier 1.4404 316
acétone	20	<0,1	<0,1
acide acétique	point d'ébullition	<0,1	<0,1
acide acétique	point d'ébullition	0,1-1	<0,1
acide acétique	point d'ébullition	>1	<0,1
acide acétique	20	<0,1	<0,1
acide acétique	20	>1	<0,1
acide acétique	point d'ébullition	>1	<0,1
acide benzoïque	20	<0,1	<0,1
acide borique	20	<0,1	<0,1
acide bromhydrique	20	>1	>1
acide bromique	20	0,1-1	0,1-1
acide chloroacétique	20	0,1-1	0,1-1
acide chromique	20	>1	>1
acide chromique	20	<0,1	<0,1
acide citrique	point d'ébullition	>1	<0,1
acide citrique	20	<0,1	<0,1
acide formique	20	<0,1	<0,1
acide formique	80	>1	<0,1
acide formique	24-40	0,1-1	<0,1
acide formique	point d'ébullition	>1	0,1-1
acide formique	20	>1	<0,1
acide lactique	10-100	0,1-1	<0,1
acide lactique	20	<0,1	<0,1
acide lactique	20-80	0,1-1	<0,1
acide lactique	point d'ébullition	>1	0,1-1
acide maléique	20	<0,1	<0,1
acide nitrique	point d'ébullition	<0,1	<0,1
acide nitrique	point d'ébullition	0,1-1	0,1-1
acide nitrique	80	<0,1	<0,1
acide nitrique	point d'ébullition	0,1-1	0,1-1
acide oléique	20	<0,1	<0,1
acide perchlorique	20	>1	>1
acide perchlorique	20	>1	>1
acide phosphorique	point d'ébullition	<0,1	<0,1
acide phosphorique	point d'ébullition	<0,1	0,1-1
acide phosphorique	95	>1	<0,1
alcool (méthylique ou éthylique)	20	<0,1	<0,1
alcool propylique	20	< 0,1	<0,1
ammoniac	point d'ébullition	<0,1	<0,1
ammoniac - gaz (sec)	20	<0,1	<0,1
aniline	20	<0,1	<0,1
benzène	20	< 0,1	<0,1
bicarbonate de sodium	20	<0,1	<0,1
butane	20	<0,1	<0,1
chlore (humide)	20	>1	>1
chlore (sec) 100 %	70	<0,1	<0,1
chlorobenzène	20	<0,1	<0,1
chloroforme	20	0,1-1	0,1-1
chlorure d'aluminium	20	0,1-1	0,1-1
chlorure d'ammonium	20	0,1-1	0,1-1
chlorure d'ammonium 20%	point d'ébullition	0,1 -1SP	< 0,1 SP

PRODUIT CHIMIQUE	Temp (°C)	Acier 1.4301 304	Acier 1.4404 316
chlorure d'ammonium 43%	point d'ébullition	< 0,1 SP	< 0,1 SP
chlorure d'amyle	20	<0,1	<0,1
chlorure de baryum	20	<0,1	<0,1
chlorure de calcium	20	>1	0,1-1
chlorure de calcium 20%	20	<0,1P	<0,1P
chlorure de calcium 20%	point d'ébullition	0,1 -1 SP	<0,1P
chlorure de cuivre	20	>1	>1
chlorure de magnésium	20	>1	>1
chlorure de méthyle	20	<0,1	<0,1
chlorure de nickel	20	>1	>1
chlorure de potassium	20	<0,1	<0,1
chlorure de sodium 3%	20-60	0,1 -1P	<0,1P
chlorure de zinc	20	0,1-1	0,1-1
chlorure d'étain	20	>1	<0,1
chlorure d'éthyle (chloroéthane)	20	<0,1	<0,1
cyanure de cuivre	20	<0,1	<0,1
cyanure de potassium	20	<0,1	<0,1
cyanure de sodium	20	<0,1	<0,1
cyclohexane	20	<0,1	<0,1
cyclohexanone	20	<0,1	<0,1
dichromate de potassium	20	<0,1	<0,1
diéthylamine	20	<0,1	<0,1
diméthylaniline	20	<0,1	<0,1
dioxyde de carbone	20	<0,1	<0,1
dioxyde de soufre (humide)	20	X	<0,1
dioxyde de soufre (sec)	20	>1	<0,1
disulfure de carbone	20	<0,1	<0,1
disulfure de sodium	20	<0,1	<0,1
essence (raffinée)	20	<0,1	<0,1
éthylène glycol	20	<0,1	<0,1
formaldéhyde	20	<0,1	<0,1
fréon 12	20	<0,1	<0,1
furfural	20	<0,1	<0,1
gaz fluor (humide)	20	>1	>1
gaz propane	20	<0,1	<0,1
glucose	20	<0,1	<0,1
glycérine	20	<0,1	<0,1
hydroquinone	20	<0,1	<0,1
méthyléthylcétone	20	<0,1	<0,1
moût	20	<0,1	<0,1
nitrate d'ammonium	20	<0,1	<0,1
nitrate d'argent	20	<0,1	<0,1
nitrate de cuivre	20	< 0,1	<0,1
phénol 5	20	<0,1	<0,1
phosphate d'ammonium	20	0,1-1	>1
phosphate disodique	20	X	X
phosphate trisodique	20	<0,1	<0,1
teinture d'iode	20	>1	>1
tétrachlorure de carbone	20	<0,1	<0,1
xylène	20	<0,1	<0,1

TABLEAU DE RÉSISTANCE CHIMIQUE DES MATÉRIAUX

PRODUIT CHIMIQUE	Temp (°C)	Acier 1.4301 304	Acier 1.4404 316
acétate d'éthyle	20	<0,1	<0,1
acide carbonique	20	<0,1	<0,1
acide chlorhydrique 0.5%	20	0,1 -1P	<0,1P
acide chlorhydrique 0.5%	point d'ébullition	>1	>1
acide chlorhydrique 1%	20	0,1 -1 P	<0,1P
acide chlorhydrique 40%	20	>1	>1
acide cyanhydrique	20	<0,1	<0,1
acide hypochlorique (eau chlorée)	20	>1	>1
acide oxalique	20	<0,1	<0,1
acide palmitique 10%	20	<0,1	<0,1
acide picrique	20	<0,1	<0,1
acide stéarique	20	<0,1	<0,1
acide sulfureux	20	0,1-1	<0,1
acide sulfurique 1%	100	>1	0,1-1
acide sulfurique 10%	20	>1	<0,1
acide sulfurique 10%	point d'ébullition	>1	>1
acide sulfurique 20-90%	20-100	>1	>1
acide sulfurique 5%	20	0,1-1	<0,1
acide sulfurique 5%	point d'ébullition	>1	>1
acide sulfurique 50%	20	>1	>1
acide sulfurique 70%	20	>1	>1
acide sulfurique 93%	20	>1	>1
acide tannique	20	<0,1	<0,1
acide tartrique	20	>1	0,1-1
acides gras	20	<0,1	<0,1
agent de blanchiment 12,5% Cl	20	X	X
base sodique 20%	50	<0,1	<0,1
base sodique 20%	100	<0,1	<0,1
base sodique 40%	100	0,1-1	<0,1
bière	20	<0,1	<0,1
carbonate de calcium	20	<0,1	<0,1
carbonate de potassium	20	<0,1	<0,1
carbonate de sodium	20	<0,1	<0,1
crésol	20	<0,1	<0,1
eau (« acide de mine »)	20	<0,1	<0,1
eau (fraîche)	20	<0,1	<0,1
eau (salée)	20	<0,1	<0,1
eau chlorée 1g/l	20	0,1 -1P	0,1 -1 P
eau chlorée 1 mg/l	20	<0,1	<0,1
eau chlorée saturée	20	>1	0,1 -1 P
eau de brome	20	>1	>1
eau de mer (naturelle)	20	0,1 -1P	<0,1P
eau distillée	20	<0,1	<0,1
ferrocyanure de sodium	20	<0,1	<0,1
fonte de betterave à sucre	20	<0,1	<0,1
fonte de canne à sucre	20	X	X
huile de coton	20	<0,1	<0,1
huile de lin	20	<0,1	<0,1
huiles de pétrole	20	<0,1	<0,1
huiles et graisses	20	<0,1	<0,1
huiles minérales	20	X	X

PRODUIT CHIMIQUE	Temp (°C)	Acier 1.4301 304	Acier 1.4404 316
hydroxyde d'ammonium	20	<0,1	<0,1
hydroxyde de baryum 10%	20	X	X
hydroxyde de calcium	20	0,1-1	<0,1
hydroxyde de potassium	20	<0,1	<0,1
hydroxyde de sodium	20	0,1-1	<0,1
hypochlorite de calcium	20	>1	0,1-1
hypochlorite de sodium	20	0,1-1	<0,1
jus et pulpe de fruits	20	0,1-1	<0,1
kérosène	20	<0,1	<0,1
lait	20	<0,1	<0,1
oléum	20	<0,1	<0,1
oxyde de carbone	20	<0,1	<0,1
permanganate de potassium	20	<0,1	<0,1
peroxyde d'hydrogène 90%	20	<0,1	<0,1
potasse caustique	20	<0,1	<0,1
solutions de galvanoplastie	20	<0,1	<0,1
solutions photographiques	20	>1	>1
soude caustique 20%	20	<0,1	<0,1
soude caustique 50%	20	<0,1	<0,1
soude caustique 80%	20	>1	<0,1
soufre	20	0,1-1	<0,1
sulfate d'aluminium	20	<0,1	<0,1
sulfate d'ammonium	20	0,1-1	<0,1
sulfate d'argent	20	<0,1	<0,1
sulfate de baryum	20	<0,1	<0,1
sulfate de calcium	20	<0,1	<0,1
sulfate de cuivre	20	<0,1	<0,1
sulfate de fer	20	<0,1	<0,1
sulfate de magnésium	20	<0,1	<0,1
sulfate de nickel	20	<0,1	<0,1
sulfate de sodium	20	<0,1	<0,1
sulfate de zinc	20	<0,1	<0,1
sulfite de sodium	20	0,1-1	<0,1
sulfure d'ammonium	20	<0,1	<0,1
sulfure de baryum	20	X	X
sulfure de sodium	20	0,1-1	>1
térébenthine	20	<0,1	<0,1
thiosulfate de sodium	20	<0,1	<0,1
toluène	20	<0,1	<0,1
trichloroéthylène	20	<0,1	<0,1
trichlorure phosphoreux	20	<0,1	<0,1
triéthanolamine	20	<0,1	<0,1
urée (carbamide)	20	<0,1	<0,1
urine	20	<0,1	<0,1
vin	20	<0,1	<0,1
vinaigre	20	<0,1	<0,1
whisky	20	<0,1	<0,1

SYMBOLES UTILISÉS DANS LE TABLEAU

Taux de corrosion (mm/an)	Résistance
<0.1	totale
0.1 – 1	partielle
> 1	manque de résistance
x	données non disponibles

Facteur de corrosion	
S	risque de corrosion sous contrainte
P	risque de corrosion par piqûres

SIPHONS DE SOL

SIPHONS DE SOL

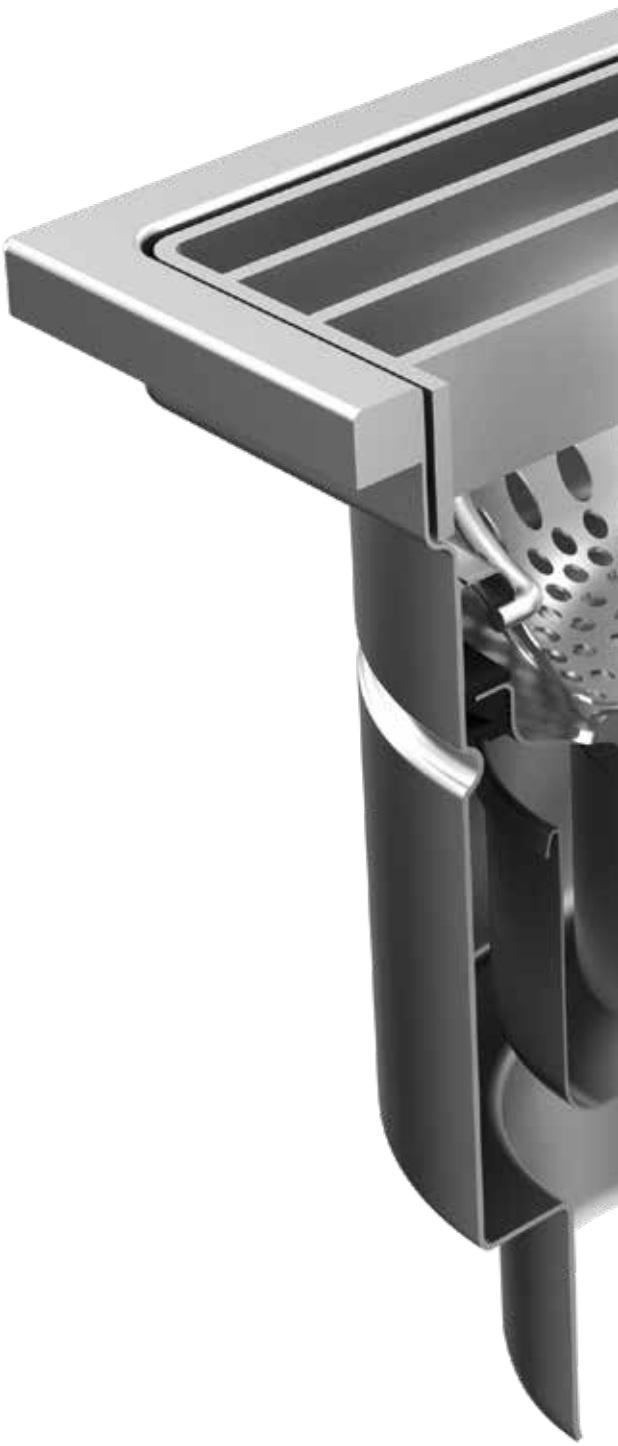

GÉNÉRALITÉS

Tous les siphons de sol et regards de visite sont fabriqués de manière standard en aciers inoxydables AISI 304, EN 1.4301, AISI 316L et EN 1.4404. Le type de siphon de sol varie en fonction de la classe de charge, du volume de liquide évacué et des paramètres structurels (p. ex. épaisseur du plafond/plancher).

Les siphons de sol sont fabriqués en acier d'une épaisseur adaptée au type de siphon de sol. Tous les éléments sont soudés sous argon et décapés pour assurer la qualité des soudures.

AVANTAGES DES SIPHONS DE SOL

- possibilité de choisir une grille en fonction de l'application et de la classe de charge,
- facilité de montage,
- grâce à la structure de la garde d'eau (ou du siphon), chaque siphon de sol sert aussi de regard de visite du réseau d'assainissement,
- simplicité de structure,
- facile à entretenir (en propreté).

COMMENT LIRE LES DÉSIGNATIONS DU CATALOGUE?

W	Wm	D	Dm	XXX	YYY	V	H	B	D	K	P	S
						1	2					

W siphon de sol industriel en exécution carrée **Wm** siphon de sol mini en exécution carrée **D** siphon de sol industriel en exécution ronde **Dm** siphon de sol mini en exécution ronde	**XXX** dimension du cadre supérieur du siphon de sol **YYY** diamètre de la sortie	**H** horizontal **1** monobloc **V** vertical **2** télescopique	B plaque perforée D grille à barreaux K grille caillebotis antidérapant P plaque pleine S plaque pleine avec joint périphérique (étanche)

EXEMPLE 1

W300/160V2-K est un siphon de sol télescopique industriel en exécution carrée avec un cadre supérieur de 300 mm, une sortie verticale d'un diamètre de 160 mm et une grille caillebotis.

EXEMPLE 2

D255/110V1-S est un siphon de sol monobloc industriel en exécution ronde avec un cadre supérieur de 255 mm, une sortie verticale d'un diamètre de 110 mm et un couvercle étanche (plaque pleine + joint périphérique).

CHOISISSEZ LE SIPHON DE SOL DONT VOUS AVEZ BESOIN

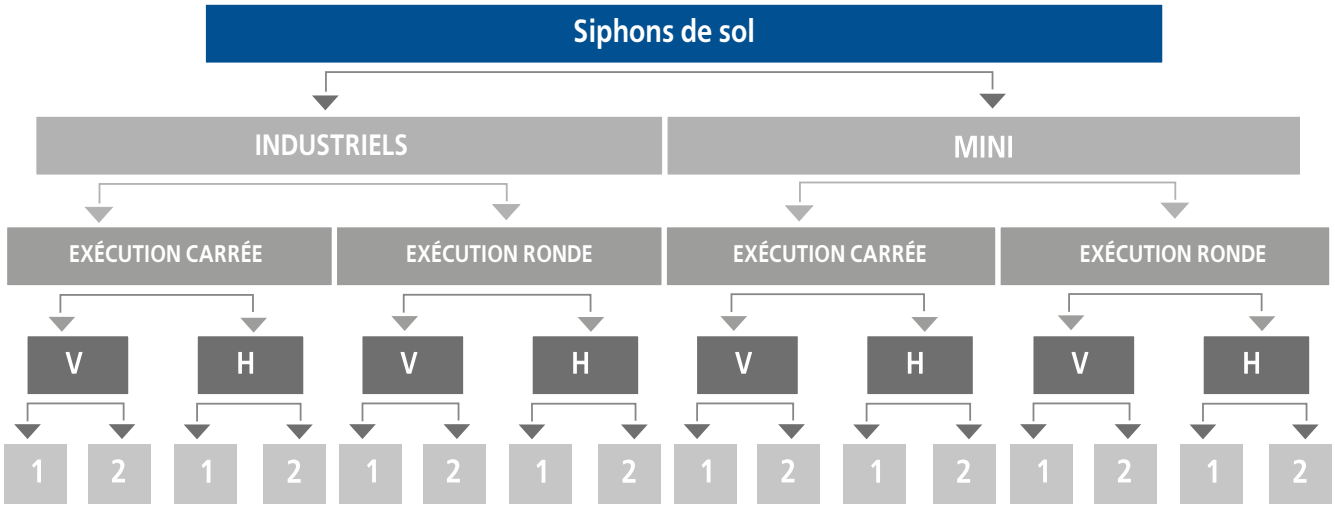

H sortie horizontale

V sortie verticale

1 monobloc

2 télescopique

SÉLECTION D'UN SIPHON DE SOL

Les siphons de sol sont sélectionnés selon 2 critères principaux :

1. Quantité d'eaux usées évacuées (choix d'un diamètre adapté de la sortie et d'une partie supérieure bien dimensionnée).
2. Taille, type et intensité de la charge (la grille servant d'élément porteur pour transférer la charge en fonction du type et de la hauteur).

SIPHONS DE SOL

EXEMPLE DE SIPHON DE SOL MONOBLOC

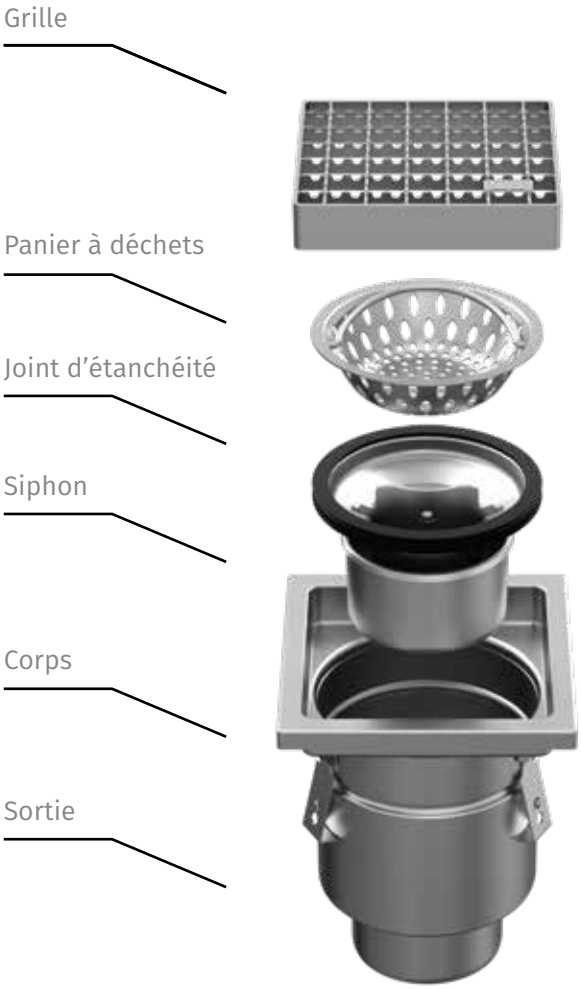

EXEMPLE DE SIPHON DE SOL TÉLÉSCOPIQUE

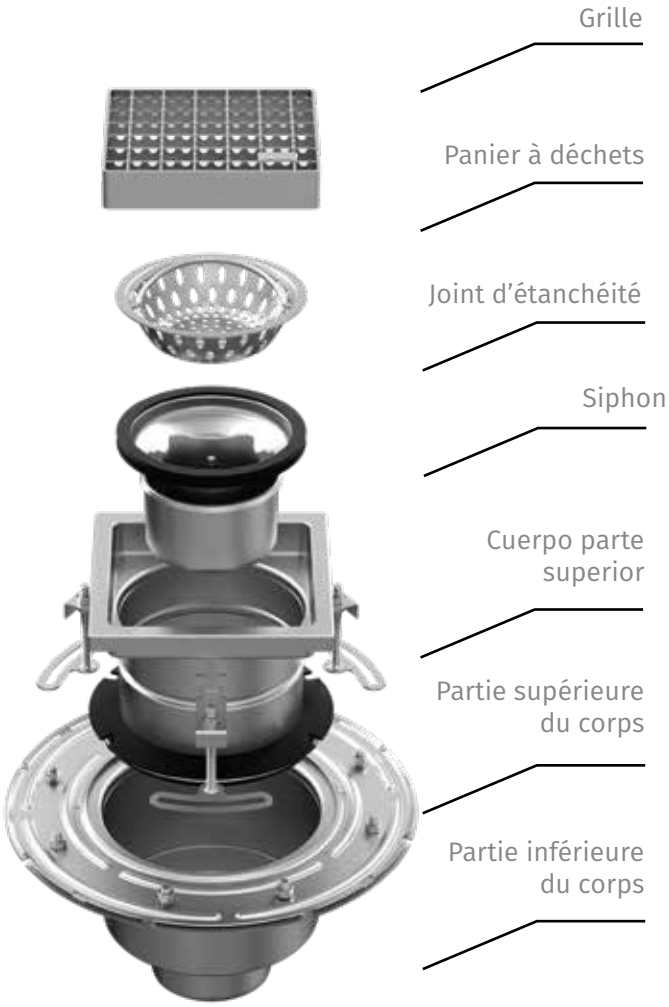

COMPOSANTS DU SIPHON DE SOL

Corps – la forme ronde limite le dépôt de saletés et facilite leur évacuation. Les soudures sont poncées pour éliminer les arêtes vives et, par conséquent, tout risque de coupure pendant le montage ou le nettoyage.

Grilles – disponibles dans des formes, dimensions et finitions différentes. Les grilles sont choisies en fonction de la classe de charge et du lieu de montage du siphon de sol. Nous proposons les types de grille suivants: grille caillebotis - antidérapant, grille à barreaux, plaque pleine et grille en tôle perforée.

Paniers à déchets - recommandés en cas de grande quantité de saletés solides dans les eaux usées évacuées.

Tamis – utilisés en cas de faible quantité de saletés solides.

Siphons (ou gardes d'eau) – ils se distinguent par leur fonctionnalité et leur simplicité. Ils facilitent l'accès au tuyau d'assainissement, le nettoyage et le contrôle de l'étanchéité du réseau.

CLASSES DE CHARGE POUR LES GRILLES DE SIPHONS DE SOL POUR BÂTIMENTS SELON LA NORME PN-EN 1253

H1.5 (1.5 kN)
choisie pour les toits plats (qui ne remplissent pas d'autres fonctions)

K3 (3 kN)
surfaces soumises uniquement à la circulation piétonne (p. ex. toilettes, balcons)

L15 (15 kN)
locaux commerciaux à faible circulation de véhicules

R50 (50kN)
locaux dans lesquels circulent des véhicules (p. ex. usines)

M125 (125 kN)
locaux dans lesquels circulent des véhicules (p.ex. garages, ateliers industriels)

N250 (250 kN)
locaux dans lesquels circulent des véhicules (p.ex. garages, ateliers industriels)

CLASSES DE CHARGE POUR LES GRILLES DE CANNIVEAUX EXTÉRIEURS SELON LA NORME PN-EN 1433

A15 (15kN)
surfaces soumises à la circulation piétonne et cycliste

B125 (125 kN)
drainage latéral de parkings de voitures particulières, drainage de trottoirs

C250 (250 kN)
surfaces soumises à la circulation de véhicules utilitaires légers

D400 (400 kN)
chaussées (hors axes piétonniers), bas-côtés et parkings pour tout type de véhicule routier

P400 (400kN)
surfaces soumises à la circulation de poids lourds (usines de transformation alimentaire ou chimique)

*Il existe aussi les classes E600 et F900.

Les classes de charge sont indiquées pour les conditions idéales (statiques). En réalité, les charges auxquelles les différents éléments (grilles) sont soumis se montrent plus complexes (dynamiques).

En choisissant une grille, il est important de prêter attention à plusieurs détails majeurs et de répondre aux questions suivantes:

1. La grille aura-t-elle à supporter la charge d'une palette (d'un poids déterminé) ou d'un chariot élévateur?
2. Si elle est soumise à la charge d'un chariot élévateur, quelles en seront les roues (taille, type) et la fréquence de passage (quelques-unes, une quinzaine, plusieurs centaines de fois par jour)?

Les informations ci-dessus, ainsi que le poids du chariot/de la palette, sont nécessaires pour choisir la classe de charge en toute connaissance de cause.

Rappelons donc qu'en situation d'application fréquente (répétition) ne serait-ce que d'une faible charge, il est recommandé de prévoir une classe de charge supérieure.

SIPHONS DE SOL

MONTAGE DE SIPHONS DE SOL MONOBLOCS

1. Placer le tuyau d'évacuation à la hauteur requise.
2. Placer le siphon de sol dans le manchon du tuyau d'évacuation de sorte que le haut du siphon de sol se situe à 1-2 mm au-dessous de la couche supérieure du revêtement de sol.
3. Remplir le vide avec du béton.
4. Éviter le rétrécissement du jeu de la partie supérieure du siphon de sol et remplir exactement les endroits difficilement accessibles avec du béton.

MONTAGE DE SIPHONS DE SOL TÉLÉSCOPIQUES

1. Fixer d'abord la partie inférieure dans les couches structurelles du plancher. La partie inférieure doit reposer dans un creux de 15 à 20 mm pour assurer le bon écoulement de condensats depuis l'isolation horizontale vers le siphon de sol.
2. Réaliser une isolation anti-humidité du plancher et la fixer avec la bague de serrage de la partie inférieure.
3. Ensuite, régler et niveler la partie supérieure à la côte requise. L'extrémité du cadre supérieur doit se situer à 1-2 mm au-dessous de la surface du revêtement de sol.
4. Une fois la partie supérieure stabilisée, réaliser les autres couches du revêtement.
5. Remplir le vide avec du béton.
6. Éviter le rétrécissement du jeu de la partie supérieure du siphon de sol et remplir exactement les endroits difficilement accessibles avec du béton.

SIPHONS DE SOL industriels avec sortie verticale, en exécution carrée, monoblocs

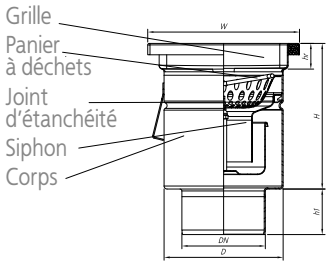

W200/110V1

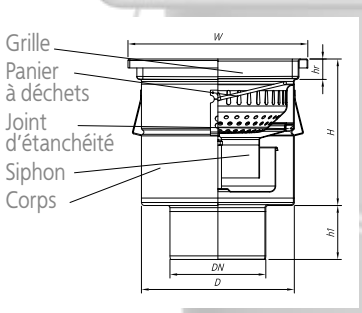

W300/160V1

Désignation		W200/75V1	W200/110V1	W300/200/110V1	W300/110V1	W300/160V1
Réf. du siphon de sol complet en mat. 304 avec grille caillebotis		00.005075.21	00.005110.21	00.082110.21	00.025110.21	00.001160.21
Réf. du siphon de sol complet en mat. 304 avec grille à barreaux		00.005075.32	00.005110.32	00.082110.32	00.025110.32	00.001160.32
Réf. du siphon de sol complet en mat. 304 avec plaque pleine		00.005075.41	00.005110.41	00.082110.41	00.025110.41	00.001160.41
Réf. du siphon de sol complet en mat. 304 avec grille en tôle perforée		00.005075.13	00.005110.13	00.082110.13	00.025110.13	00.001160.13
Dimensions	DN	75	110	110	110	160
	H	192	192	195	244	244
	h1	60	60	60	60	90
	D	157	157	157	255	255
	W	200x200	200x200	300x300	300x300	300x300
	hr	30	30	30	30	30
Réf. du corps de siphon de sol en mat. 304		20.005075.07	20.005110.07	20.082110.07	20.025110.07	20.001160.07
Réf. du panier à déchets		02.200110.00	02.200110.00	02.200110.00	08.300160.00	08.300160.00
Réf. du panier à sable *		03.200110.00	03.200110.00	03.200110.00	09.300160.00	09.300160.00
Réf. du siphon		00.200110.01	00.200110.01	00.200110.01	00.300160.01	00.300160.01
Capacité du panier à déchets / à sable [l]		0.45	0.45	0.45	2.9	2.9
Débit du siphon [l/s]		2.1	2.1	2.1	5.7	5.7
No de série des grilles	grille caillebotis	06.200164.07	06.200164.07	06.300265.07	06.300265.07	06.300265.07
	grille à barreaux	09.200164.07	09.200164.07	09.300265.07	09.300265.07	09.300265.07
	plaque pleine	17.200164.07	17.200164.07	17.300265.07	17.300265.07	17.300265.07
	grille en tôle perforée	01.200165.07	01.200165.07	01.300265.07	01.300265.07	01.300265.07

* pour commander un siphon de sol complet avec un panier à sable, remplacer le deuxième chiffre de la référence par « 1 », p. ex. 01.005075.13
* pour commander un siphon de sol complet en matériau 316, remplacer le premier chiffre de la référence par « 1 », p. ex. 10.005075.13, avec panier à sable, et le deuxième par « 3 », p. ex. 13.005075.13

TYPES DE GRILLE

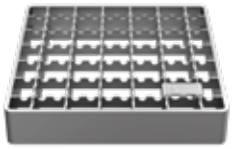

grille caillebotis antidérapant

grille à barreaux

grille en tôle perforée

plaque pleine

Pour les accessoires, voir pages 22-23.

SIPHONS DE SOL industriels avec sortie verticale, en exécution carrée, monoblocs

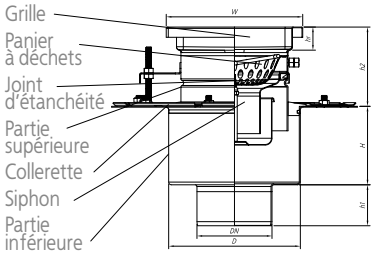

W200/110V2

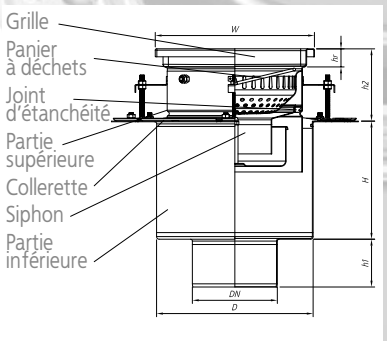

W300/160V2

Désignation		W200/75V2	W200/110V2	W300/200/110V2	W300/110V2	W300/160V2
Réf. du siphon de sol complet en mat. 304 avec grille caillebotis		00.006075.21	00.006110.21	00.083110.21	00.026110.21	00.002160.21
Réf. du siphon de sol complet en mat. 304 avec grille à barreaux		00.006075.32	00.006110.32	00.083110.32	00.026110.32	00.002160.32
Réf. du siphon de sol complet en mat. 304 avec plaque pleine		00.006075.41	00.006110.41	00.083110.41	00.026110.41	00.002160.41
Réf. du siphon de sol complet en mat. 304 avec grille en tôle perforée		00.006075.13	00.006110.13	00.083110.13	00.026110.13	00.002160.13
Dimensions	H2	80-135	80-135	80-135	80-155	80-155
	DN	75	110	110	110	160
	H	200	200	200	172	172
	h1	60	60	60	60	90
	D	193	193	193	295	295
	W	200x200	200x200	300x300	300x300	300x300
	hr	30	30	30	30	30
Réf. du corps de siphon de sol en mat. 304 partie sup.		40.006110.07	40.006110.07	40.083110.07	40.026110.07	40.026110.07
Réf. du corps de siphon de sol en mat. 304 partie inf.		50.006075.00	50.006110.00	50.006110.00	50.026110.00	50.002160.00
Réf. du panier à déchets		02.200110.00	02.200110.00	02.200110.00	08.300160.00	08.300160.00
Réf. du panier à sable *		03.200110.00	03.200110.00	03.200110.00	09.300160.00	09.300160.00
Réf. du siphon		00.200110.01	00.200110.01	00.200110.01	00.300160.01	00.300160.01
Capacité du panier à déchets / à sable [l]		0.45	0.45	0.45	2.9	2.9
Débit du siphon [l/s]		2.1	2.1	2.1	5.7	5.7
No de série des grilles	grille caillebotis	06.200164.07	06.200164.07	06.300265.07	06.300265.07	06.300265.07
	grille à barreaux	09.200164.07	09.200164.07	09.300265.07	09.300265.07	09.300265.07
	plaque pleine	17.200164.07	17.200164.07	17.300265.07	17.300265.07	17.300265.07
	grille en tôle perforée	01.200165.07	01.200165.07	01.300265.07	01.300265.07	01.300265.07

* pour commander un siphon de sol complet avec un panier à sable, remplacer le deuxième chiffre de la référence par « 1 », p. ex. 01.005075.13
* pour commander un siphon de sol complet en matériau 316, remplacer le premier chiffre de la référence par « 1 », p. ex. 10.005075.13, avec panier à sable, et le deuxième par « 3 », p. ex. 13.005075.13

TYPES DE GRILLE

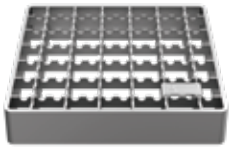

grille caillebotis antidérapant

grille à barreaux

grille en tôle perforée

plaque pleine

Pour les accessoires, voir pages 22-23.

SIPHONS DE SOL industriels avec sortie horizontale, en exécution carrée, monoblocs

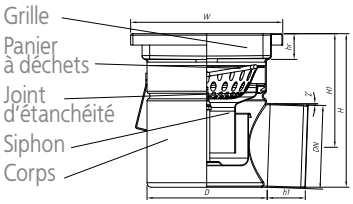

W200/110H1

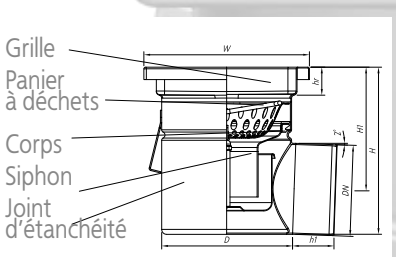

W300/160H1

Désignation		W200/75H1	W200/110H1	W300/200/110H1	W300/110H1	W300/160H1
Réf. du siphon de sol complet en mat. 304 avec grille caillebotis		00.007075.21	00.007110.21	00.084110.21	00.027110.21	00.003160.21
Réf. du siphon de sol complet en mat. 304 avec grille à barreaux		00.007075.32	00.007110.32	00.084110.32	00.027110.32	00.003160.32
Réf. du siphon de sol complet en mat. 304 avec plaque pleine		00.007075.41	00.007110.41	00.084110.41	00.027110.41	00.003160.41
Réf. du siphon de sol complet en mat. 304 avec grille en tôle perforée		00.007075.13	00.007110.13	00.084110.13	00.027110.13	00.003160.13
Dimensions	DN	75	110	110	110	160
	H	189	224	227	264	314
	h1	60	60	60	60	90
	D	157	157	157	255	255
	W	200x200	200x200	300x300	300x300	300x300
	hr	30	30	30	30	30
Réf. du corps de siphon de sol en mat. 304		20.007075.07	20.007110.07	20.084110.07	20.027110.07	20.003160.07
Réf. du panier à déchets		02.200110.00	02.200110.00	02.200110.00	08.300160.00	08.300160.00
Réf. du panier à sable *		03.200110.00	03.200110.00	03.200110.00	09.300160.00	09.300160.00
Réf. du siphon		00.200110.01	00.200110.01	00.200110.01	00.300160.01	00.300160.01
Capacité du panier à déchets / à sable [l]		0.45	0.45	0.45	2.9	2.9
Débit du siphon [l/s]		2.1	2.1	2.1	5.7	5.7
No de série des grilles	grille caillebotis	06.200164.07	06.200164.07	06.300265.07	06.300265.07	06.300265.07
	grille à barreaux	09.200164.07	09.200164.07	09.300265.07	09.300265.07	09.300265.07
	plaque pleine	17.200164.07	17.200164.07	17.300265.07	17.300265.07	17.300265.07
	grille en tôle perforée	01.200165.07	01.200165.07	01.300265.07	01.300265.07	01.300265.07

* pour commander un siphon de sol complet avec un panier à sable, remplacer le deuxième chiffre de la référence par « 1 », p. ex. 01.005075.13
* pour commander un siphon de sol complet en matériau 316, remplacer le premier chiffre de la référence par « 1 », p. ex. 10.005075.13, avec panier à sable, et le deuxième par « 3 », p. ex. 13.005075.13

TYPES DE GRILLE

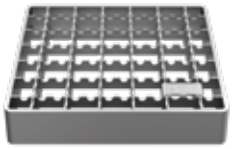

grille caillebotis antidérapant

grille à barreaux

grille en tôle perforée

plaque pleine

Pour les accessoires, voir pages 22-23.

SIPHONS DE SOL industriels avec sortie horizontale, en exécution carrée, télescopiques

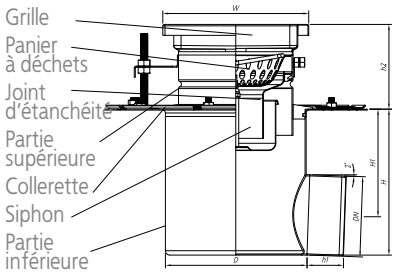

W200/110H2

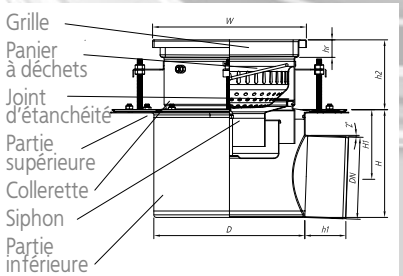

W300/160H2

Désignation		W200/75H2	W200/110H2	W300/200/110H2	W300/110H2	W300/160H2
Réf. du siphon de sol complet en mat. 304 avec grille caillebotis		00.008075.21	00.008110.21	00.085110.21	00.028110.21	00.004160.21
Réf. du siphon de sol complet en mat. 304 avec grille à barreaux		00.008075.32	00.008110.32	00.085110.32	00.028110.32	00.004160.32
Réf. du siphon de sol complet en mat. 304 avec plaque pleine		00.008075.41	00.008110.41	00.085110.41	00.028110.41	00.004160.41
Réf. du siphon de sol complet en mat. 304 avec grille en tôle perforée		00.008075.13	00.008110.13	00.085110.13	00.028110.13	00.004160.13
Dimensions	H2	40.006110.07	40.006110.07	40.083110.07	40.026110.07	40.026110.07
	DN	50.008075.00	50.008110.00	50.008110.00	50.028110.00	50.004160.00
	H	02.200110.00	02.200110.00	02.200110.00	08.300160.00	08.300160.00
	h1	03.200110.00	03.200110.00	03.200110.00	09.300160.00	09.300160.00
	D	00.200110.01	00.200110.01	00.200110.01	00.300160.01	00.300160.01
	W	0.45	0.45	0.45	2.9	2.9
	hr	2.1	2.1	2.1	5.7	5.7
Réf. du corps de siphon de sol en mat. 304 partie sup.		06.200164.07	06.200164.07	06.300265.07	06.300265.07	06.300265.07
Réf. du corps de siphon de sol en mat. 304 partie inf.		09.200164.07	09.200164.07	09.300265.07	09.300265.07	09.300265.07
Réf. du panier à déchets		17.200164.07	17.200164.07	17.300265.07	17.300265.07	17.300265.07
Réf. du panier à sable *		01.200165.07	01.200165.07	01.300265.07	01.300265.07	01.300265.07
Réf. du siphon		00.200110.01	00.200110.01	00.200110.01	00.300160.01	00.300160.01
Capacité du panier à déchets / à sable [l]		0.45	0.45	0.45	2.9	2.9
Débit du siphon [l/s]		2.1	2.1	2.1	5.7	5.7
No de série des grilles	grille caillebotis	06.200164.07	06.200164.07	06.300265.07	06.300265.07	06.300265.07
	grille à barreaux	09.200164.07	09.200164.07	09.300265.07	09.300265.07	09.300265.07
	plaque pleine	17.200164.07	17.200164.07	17.300265.07	17.300265.07	17.300265.07
	grille en tôle perforée	01.200165.07	01.200165.07	01.300265.07	01.300265.07	01.300265.07

* pour commander un siphon de sol complet avec un panier à sable, remplacer le deuxième chiffre de la référence par « 1 », p. ex. 01.005075.13
* pour commander un siphon de sol complet en matériau 316, remplacer le premier chiffre de la référence par « 1 », p. ex. 10.005075.13, avec panier à sable, et le deuxième par « 3 », p. ex. 13.005075.13

TYPES DE GRILLE

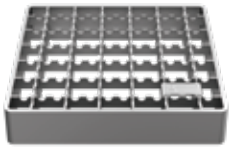

grille caillebotis antidérapant

grille à barreaux

grille en tôle perforée

plaque pleine

Pour les accessoires, voir pages 22-23.

ACCESSOIRES pour siphons de sol industriels avec sortie verticale ou horizontale, en exécution carrée, monoblocs ou télescopiques

W200/75V1, W200/75V2, W200/110V1, W200/110V2, W200/75H1, W200/75H2, W200/110H1,W200/110H2	W300/110V1, W300/110V2, W300/160V1, W300/160V2, W300/110H1, W300/110H2, W300/160H1, W300/160H2
	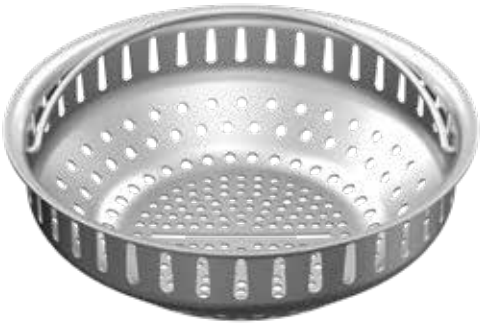

PANIER À DÉCHETS

PANIER À SABLE

SIPHON

ACCESSOIRES pour siphons de sol industriels avec sortie verticale ou horizontale, en exécution carrée, monoblocs ou télescopiques

W200/75V1, W200/75V2, W200/110V1, W200/110V2, W200/75H1, W200/75H2, W200/110H1,W200/110H2	W300/110V1, W300/110V2, W300/160V1, W300/160V2, W300/110H1, W300/110H2, W300/160H1, W300/160H2
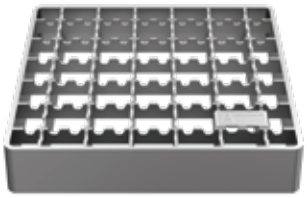	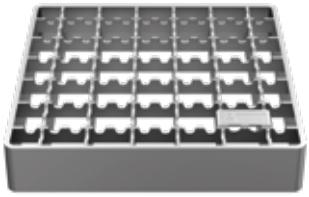

GRILLE CAILLEBOTIS ANTIDÉRAPANT

GRILLE À BARREAUX

PLAQUE PLEINE

GRILLE EN TÔLE PERFORÉE

SIPHONS DE SOL industriels avec sortie verticale, en exécution carrée, monoblocs

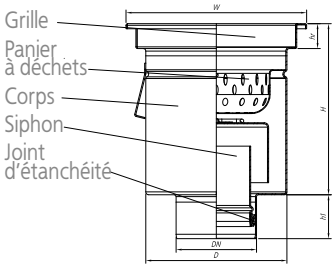

W250/110V1

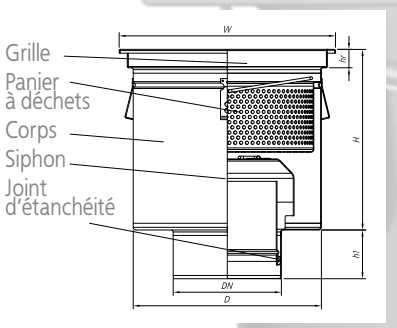

W400/200V1

Désignation		W250/110V1	W400/200V1
Réf. du siphon de sol complet en mat. 304 avec grille caillebotis		00.001110.21	00.001200.21
Réf. du siphon de sol complet en mat. 304 avec grille à barreaux		00.001110.32	00.001200.32
Réf. du siphon de sol complet en mat. 304 avec plaque pleine		00.001110.41	00.001200.41
Réf. du siphon de sol complet en mat. 304 avec grille en tôle perforée		00.001110.13	00.001200.13
Dimensions	DN	110	200
	H	234	334
	h1	60	90
	D	193	348
	W	250x250	400x400
	hr	30	30
Réf. du corps de siphon de sol en mat. 304		20.001110.07	20.001200.07
Réf. du panier à déchets		04.250110.00	10.400200.00
Réf. du panier à sable *		05.250110.00	11.400200.00
Réf. du siphon		00.250110.02	00.400200.02
Capacité du panier à déchets / à sable [l]		1	8.7
Débit du siphon [l/s]		3	13.9
No de série des grilles	grille caillebotis	06.250213.07	06.400365.07
	grille à barreaux	09.250213.07	09.400365.07
	plaque pleine	17.250213.07	17.400365.07
	grille en tôle perforée	01.250213.07	01.400365.07

* pour commander un siphon de sol complet avec un panier à sable, remplacer le deuxième chiffre de la référence par « 1 », p. ex. 01.005075.13
* pour commander un siphon de sol complet en matériau 316, remplacer le premier chiffre de la référence par « 1 », p. ex. 10.005075.13, avec panier à sable, et le deuxième par « 3 », p. ex. 13.005075.13

TYPES DE GRILLE

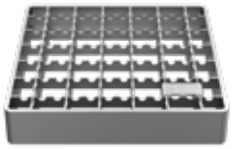

grille caillebotis antidérapant

grille à barreaux

grille en tôle perforée

plaque pleine

Pour les accessoires, voir pages 28-29.

SIPHONS DE SOL industriels avec sortie verticale, en exécution carrée, télescopiques

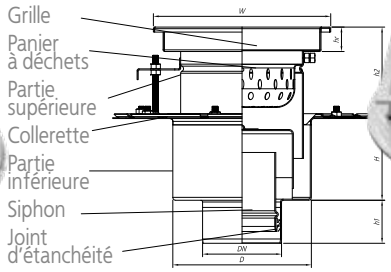

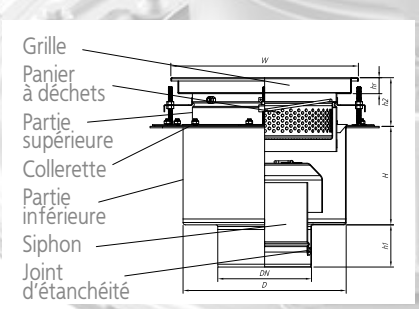

W250/110V2 **W400/200V2**

Désignation		W250/110V2	W400/200V2
Réf. du siphon de sol complet en mat. 304 avec grille caillebotis		00.002110.21	00.002200.21
Réf. du siphon de sol complet en mat. 304 avec grille à barreaux		00.002110.32	00.002200.32
Réf. du siphon de sol complet en mat. 304 avec plaque pleine		00.002110.41	00.002200.41
Réf. du siphon de sol complet en mat. 304 avec grille en tôle perforée		00.002110.13	00.002200.13
Dimensions	H2	80-155	75-140
	DN	110	200
	H	200	210
	h1	60	90
	D	193	348
	W	250x250	400x400
	hr	30	30
Réf. du corps de siphon de sol en mat. 304 partie supérieure		40.002110.07	40.002200.07
Réf. du corps de siphon de sol en mat. 304 partie inférieure		50.006110.00	50.002200.00
Réf. du panier à déchets		06.250110.00	12.400200.00
Réf. du panier à sable *		07.250110.00	13.400200.00
Réf. du siphon		00.250110.02	00.400200.02
Capacité du panier à déchets / à sable [l]		1	5.4
Débit du siphon [l/s]		3	13.9
No de série des grilles	grille caillebotis	06.250213.07	06.400365.07
	grille à barreaux	09.250213.07	09.400365.07
	plaque pleine	17.250213.07	17.400365.07
	grille en tôle perforée	01.250213.07	01.400365.07

* pour commander un siphon de sol complet avec un panier à sable, remplacer le deuxième chiffre de la référence par « 1 », p. ex. 01.005075.13
* pour commander un siphon de sol complet en matériau 316, remplacer le premier chiffre de la référence par « 1 », p. ex. 10.005075.13, avec panier à sable, et le deuxième par « 3 », p. ex. 13.005075.13

TYPES DE GRILLE

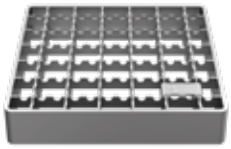

grille caillebotis antidérapant

grille à barreaux

grille en tôle perforée

plaque pleine

Pour les accessoires, voir pages 28-29.

SIPHONS DE SOL industriels avec sortie horizontale, en exécution carrée, monoblocs

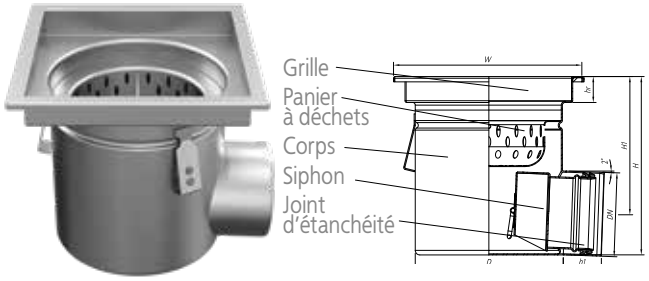

W250/110H1

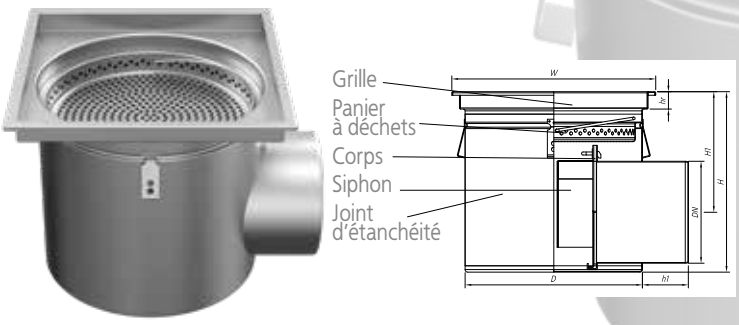

W400/200H1

Désignation		W250/110H1	W400/200H1
Réf. du siphon de sol complet en mat. 304 avec grille caillebotis		00.003110.21	00.003200.21
Réf. du siphon de sol complet en mat. 304 avec grille à barreaux		00.003110.32	00.003200.32
Réf. du siphon de sol complet en mat. 304 avec plaque pleine		00.003110.41	00.003200.41
Réf. du siphon de sol complet en mat. 304 avec grille en tôle perforée		00.003110.13	00.003200.13
Dimensions	DN	110	200
	H	246	354
	h1	60	90
	D	193	348
	W	250x250	400x400
	hr	30	30
Réf. du corps de siphon de sol en mat. 304		20.003110.07	20.003200.07
Réf. du panier à déchets		04.250110.00	14.400200.00
Réf. du panier à sable *		05.250110.00	15.400200.00
Réf. du siphon		00.250110.03	00.400200.03
Capacité du panier à déchets / à sable [l]		1	2.7
Débit du siphon [l/s]		2.1	9.2
No de série des grilles	grille caillebotis	06.250213.07	06.400365.07
	grille à barreaux	09.250213.07	09.400365.07
	plaque pleine	17.250213.07	17.400365.07
	grille en tôle perforée	01.250213.07	01.400365.07

* pour commander un siphon de sol complet avec un panier à sable, remplacer le deuxième chiffre de la référence par « 1 », p. ex. 01.005075.13
* pour commander un siphon de sol complet en matériau 316, remplacer le premier chiffre de la référence par « 1 », p. ex. 10.005075.13, avec panier à sable, et le deuxième par « 3 », p. ex. 13.005075.13

TYPES DE GRILLE

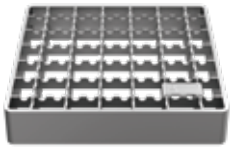

grille caillebotis antidérapant

grille à barreaux

grille en tôle perforée

plaque pleine

Pour les accessoires, voir pages 28-29.

SIPHONS DE SOL industriels avec sortie horizontale, en exécution carrée, télescopiques

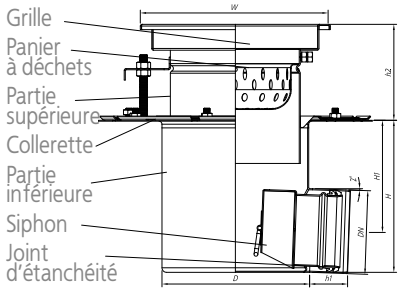

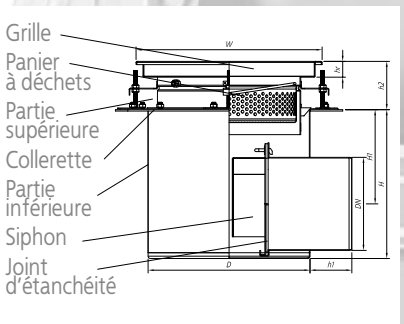

W250/110H2

W400/200H2

Désignation		W250/110H2	W400/200H2
Réf. du siphon de sol complet en mat. 304 avec grille caillebotis		00.004110.21	00.004200.21
Réf. du siphon de sol complet en mat. 304 avec grille à barreaux		00.004110.32	00.004200.32
Réf. du siphon de sol complet en mat. 304 avec plaque pleine		00.004110.41	00.004200.41
Réf. du siphon de sol complet en mat. 304 avec grille en tôle perforée		00.004110.13	00.004200.13
Dimensions	H2	95-155	75-140
	DN	110	200
	H	200	320
	h1	60	90
	D	193	348
	W	250x250	400x400
	hr	30	30
Réf. du corps de siphon de sol en mat. 304 partie supérieure		40.002110.07	40.002200.07
Réf. du corps de siphon de sol en mat. 304 partie inférieure		50.008110.00	50.004200.00
Réf. du panier à déchets		06.250110.00	12.400200.00
Réf. du panier à sable *		07.250110.00	13.400200.00
Réf. du siphon		00.250110.03	00.400200.03
Capacité du panier à déchets / à sable [l]		1	5.4
Débit du siphon [l/s]		2.1	9.2
No de série des grilles	grille caillebotis	06.250213.07	06.400365.07
	grille à barreaux	09.250213.07	09.400365.07
	plaque pleine	17.250213.07	17.400365.07
	grille en tôle perforée	01.250213.07	01.400365.07

* pour commander un siphon de sol complet avec un panier à sable, remplacer le deuxième chiffre de la référence par « 1 », p. ex. 01.005075.13
* pour commander un siphon de sol complet en matériau 316, remplacer le premier chiffre de la référence par « 1 », p. ex. 10.005075.13, avec panier à sable, et le deuxième par « 3 », p. ex. 13.005075.13

TYPES DE GRILLE

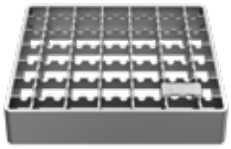

grille caillebotis antidérapant

grille à barreaux

plaque pleine

Pour les accessoires, voir pages 28-29.

ACCESSOIRES pour siphons de sol industriels avec sortie verticale ou horizontale, en exécution carrée, monoblocs ou télescopiques

W250/110V1, W250/110V2, W250/110H1, W250/110H2	W400/200V1, W400/200V2, W400/200H1, W400/200H2

PANIER À DÉCHETS

PANIER À SABLE

V

H

V

H

SIPHON

ACCESSOIRES pour siphons de sol industriels avec sortie verticale ou horizontale, en exécution carrée, monoblocs ou télescopiques

W250/110V1, W250/110V2, W250/110H1, W250/110H2	W400/200V1, W400/200V2, W400/200H1, W400/200H2
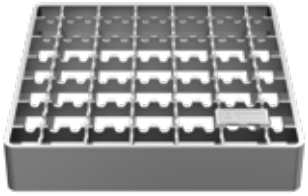	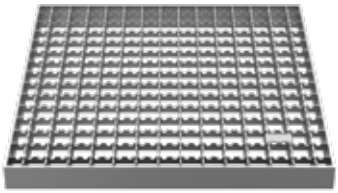

GRILLE CAILLEBOTIS ANTIDÉRAPANT

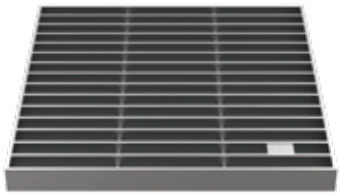

GRILLE À BARREAUX

PLAQUE PLEINE

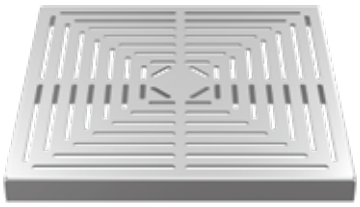

GRILLE EN TÔLE PERFORÉE

SIPHONS DE SOL industriels avec sortie verticale, en exécution ronde, monoblocs

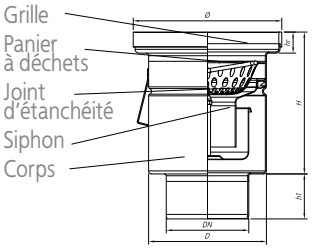

D200/110V1

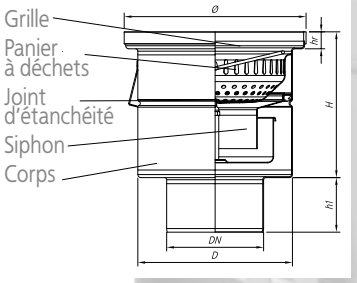

D300/160V1

Désignation		D200/75V1	D200/110V1	D300/200/110V1	D300/110V1	D300/160V1
Réf. du siphon de sol complet en mat. 304 avec grille caillebotis		00.015075.23	00.015110.23	00.076110.23	00.072110.23	00.072160.23
Réf. du siphon de sol complet en mat. 304 avec grille à barreaux		00.015075.34	00.015110.34	00.076110.34	00.072110.34	00.072160.34
Réf. du siphon de sol complet en mat. 304 avec plaque pleine		00.015075.43	00.015110.43	00.076110.43	00.072110.43	00.072160.43
Réf. du siphon de sol complet en mat. 304 avec plaque pleine étanche		00.015075.50	00.015110.50	00.076110.50	00.072110.50	00.072160.50
Dimensions	DN	75	110	110	110	160
	H	189	189	189	240	240
	h1	60	60	60	60	90
	D	157	157	157	255	255
	Ø	198	198	300	300	300
	hr	25	25	25	25	25
Réf. du corps de siphon de sol en mat. 304		20.015075.06	20.015110.06	20.076110.06	20.072110.06	20.072160.06
Réf. du panier à déchets		02.200110.00	02.200110.00	02.200110.00	08.300160.00	08.300160.00
Réf. du panier à sable *		03.200110.00	03.200110.00	03.200110.00	09.300160.00	09.300160.00
Réf. du siphon		00.200110.01	00.200110.01	00.200110.01	00.300160.01	00.300160.01
Capacité du panier à déchets / à sable [l]		0.45	0.45	0.45	2.9	2.9
Débit du siphon [l/s]		2.1	2.1	2.1	5.7	5.7
No de série des grilles	grille caillebotis	06.200188.06	06.200188.06	06.300290.06	06.300290.06	06.300290.06
	grille à barreaux	09.200188.06	09.200188.06	09.300290.06	09.300290.06	09.300290.06
	plaque pleine	17.200188.06	17.200188.06	17.300290.06	17.300290.06	17.300290.06
	plaque pleine étanche	16.200188.06	16.200188.06	16.300290.06	16.300290.06	16.300290.06

* pour commander un siphon de sol complet avec un panier à sable, remplacer le deuxième chiffre de la référence par « 1 », p. ex. 01.005075.13
* pour commander un siphon de sol complet en matériau 316, remplacer le premier chiffre de la référence par « 1 », p. ex. 10.005075.13, avec panier à sable, et le deuxième par « 3 », p. ex. 13.005075.13

La grille du siphon de sol avec couvercle étanche se retire à l'aide d'une ventouse. C'est un élément supplémentaire qui n'est pas disponible en kit avec le siphon de sol.

Les siphons de sol avec couvercle étanche sont équipés d'une plaque pleine d'une épaisseur de 8 mm avec joint d'étanchéité périphérique.

TYPES DE GRILLE

grille caillebotis antidérapant

grille à barreaux

plaque pleine

plaque pleine étanche

Pour les accessoires, voir pages 34-35

SIPHONS DE SOL industriels avec sortie verticale, en exécution ronde, télescopiques

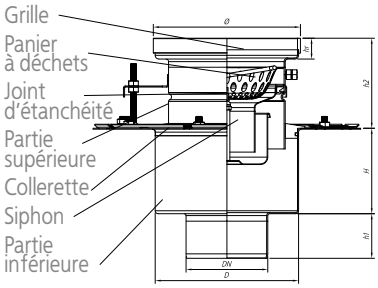

D200/110V2

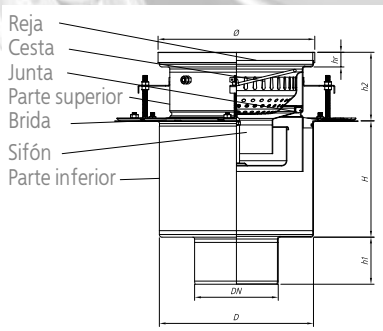

D300/160V2

Désignation		D200/75V2	D200/110V2	D300/200/110V2	D300/110V2	D300/160V2
Réf. du siphon de sol complet en mat. 304 avec grille caillebotis		00.016075.23	00.016110.23	00.077110.23	00.073110.23	00.073160.23
Réf. du siphon de sol complet en mat. 304 avec grille à barreaux		00.016075.34	00.016110.34	00.077110.34	00.073110.34	00.073160.34
Réf. du siphon de sol complet en mat. 304 avec plaque pleine		00.016075.43	00.016110.43	00.077110.43	00.073110.43	00.073160.43
Réf. du siphon de sol complet en mat. 304 avec plaque pleine étanche		00.016075.50	00.016110.50	00.077110.50	00.073110.50	00.073160.50
Dimensions	h2	75-135	75-135	75-130	75-145	75-145
	DN	75	110	110	110	160
	H	200	200	200	172	172
	h1	60	60	60	60	90
	D	193	193	193	295	295
	Ø	198	198	300	300	300
	hr	25	25	25	25	25
Réf. du corps de siphon de sol en mat. 304 partie supérieure		40.016110.06	40.016110.06	40.077110.06	40.073110.06	40.073110.06
Réf. du corps de siphon de sol en mat. 304 partie inférieure		50.006075.00	50.006110.00	50.006110.00	50.026110.00	50.002160.00
Réf. du panier à déchets		02.200110.00	02.200110.00	02.200110.00	08.300160.00	08.300160.00
Réf. du panier à sable *		03.200110.00	03.200110.00	03.200110.00	09.300160.00	09.300160.00
Réf. du siphon		00.200110.01	00.200110.01	00.200110.01	00.300160.01	00.300160.01
Capacité du panier à déchets / à sable [l]		0.45	0.45	0.45	2.9	2.9
Débit du siphon [l/s]		2.1	2.1	2.1	5.7	5.7
No de série des grilles	grille caillebotis	06.200188.06	06.200188.06	06.300290.06	06.300290.06	06.300290.06
	grille à barreaux	09.200188.06	09.200188.06	09.300290.06	09.300290.06	09.300290.06
	plaque pleine	17.200188.06	17.200188.06	17.300290.06	17.300290.06	17.300290.06
	plaque pleine étanche	16.200188.06	16.200188.06	16.300290.06	16.300290.06	16.300290.06

* pour commander un siphon de sol complet avec un panier à sable, remplacer le deuxième chiffre de la référence par « 1 », p. ex. 01.005075.13
* pour commander un siphon de sol complet en matériau 316, remplacer le premier chiffre de la référence par « 1 », p. ex. 10.005075.13, avec panier à sable, et le deuxième par « 3 », p. ex. 13.005075.13

La grille du siphon de sol avec couvercle étanche se retire à l'aide d'une ventouse. C'est un élément supplémentaire qui n'est pas disponible en kit avec le siphon de sol.

Les siphons de sol avec couvercle étanche sont équipés d'une plaque pleine d'une épaisseur de 8 mm avec joint d'étanchéité périphérique.

TYPES DE GRILLE

grille caillebotis antidérapant

grille à barreaux

plaque pleine

plaque pleine étanche

Pour les accessoires, voir pages 34-35

SIPHONS DE SOL industriels avec sortie horizontale, en exécution ronde, monoblocs

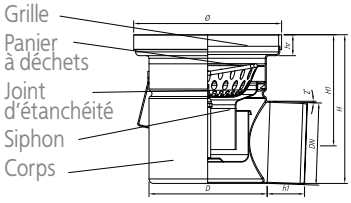

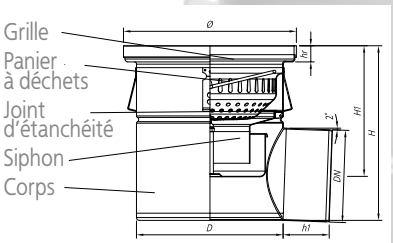

D200/110H1

D300/160H1

Désignation		D200/75H1	D200/110H1	D300/200/110H1	D300/110H1	D300/160H1
Réf. du siphon de sol complet en mat. 304 avec grille caillebotis		00.017075.23	00.017110.23	00.078110.23	00.074110.23	00.074160.23
Réf. du siphon de sol complet en mat. 304 avec grille à barreaux		00.017075.34	00.017110.34	00.078110.34	00.074110.34	00.074160.34
Réf. du siphon de sol complet en mat. 304 avec plaque pleine		00.017075.43	00.017110.43	00.078110.43	00.074110.43	00.074160.43
Réf. du siphon de sol complet en mat. 304 avec plaque pleine étanche		00.017075.50	00.017110.50	00.078110.50	00.074110.50	00.074160.50
Dimensions	DN	75	110	110	110	160
	H	186	221	221	260	310
	h1	60	60	60	60	90
	D	157	157	157	255	255
	Ø	198	198	300	300	300
	hr	25	25	25	25	25
Réf. du corps de siphon de sol en mat. 304		20.017075.06	20.017110.06	20.078110.06	20.074110.06	20.074160.06
Réf. du panier à déchets		02.200110.00	02.200110.00	02.200110.00	08.300160.00	08.300160.00
Réf. du panier à sable *		03.200110.00	03.200110.00	03.200110.00	09.300160.00	09.300160.00
Réf. du siphon		00.200110.01	00.200110.01	00.200110.01	00.300160.01	00.300160.01
Capacité du panier à déchets / à sable [l]		0.45	0.45	0.45	2.9	2.9
Débit du siphon [l/s]		2.1	2.1	2.1	5.7	5.7
No de série des grilles	grille caillebotis	06.200188.06	06.200188.06	06.300290.06	06.300290.06	06.300290.06
	grille à barreaux	09.200188.06	09.200188.06	09.300290.06	09.300290.06	09.300290.06
	plaque pleine	17.200188.06	17.200188.06	17.300290.06	17.300290.06	17.300290.06
	plaque pleine étanche	16.200188.06	16.200188.06	16.300290.06	16.300290.06	16.300290.06

* pour commander un siphon de sol complet avec un panier à sable, remplacer le deuxième chiffre de la référence par « 1 », p. ex. 01.005075.13
* pour commander un siphon de sol complet en matériau 316, remplacer le premier chiffre de la référence par « 1 », p. ex. 10.005075.13, avec panier à sable, et le deuxième par « 3 », p. ex. 13.005075.13

La grille du siphon de sol avec couvercle étanche se retire à l'aide d'une ventouse. C'est un élément supplémentaire qui n'est pas disponible en kit avec le siphon de sol.

Les siphons de sol avec couvercle étanche sont équipés d'une plaque pleine d'une épaisseur de 8 mm avec joint d'étanchéité périphérique.

TYPES DE GRILLE

grille caillebotis antidérapant

grille à barreaux

plaque pleine

plaque pleine étanche

Pour les accessoires, voir pages 34-35

SIPHONS DE SOL industriels avec sortie horizontale, en exécution ronde, télescopiques

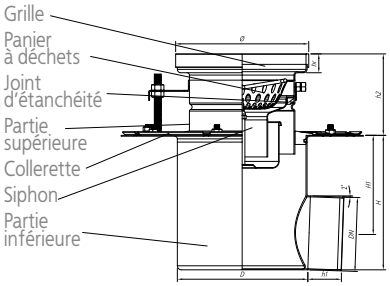

D200/110H2

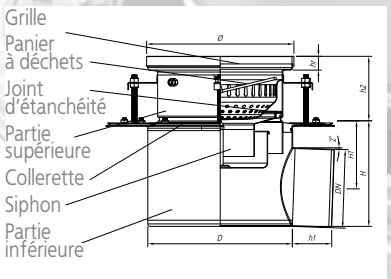

D300/160H2

Désignation		D200/75H2	D200/110H2	D300/200/110H2	D300/110H2	D300/160H2
Réf. du siphon de sol complet en mat. 304 avec grille caillebotis		00.018075.23	00.018110.23	00.079110.23	00.075110.23	00.075160.23
Réf. du siphon de sol complet en mat. 304 avec grille à barreaux		00.018075.34	00.018110.34	00.079110.34	00.075110.34	00.075160.34
Réf. du siphon de sol complet en mat. 304 avec plaque pleine		00.018075.43	00.018110.43	00.079110.43	00.075110.43	00.075160.43
Réf. du siphon de sol complet en mat. 304 avec plaque pleine étanche		00.018075.50	00.018110.50	00.079110.50	00.075110.50	00.075160.50
Dimensions	h2	75-135	75-135	75-130	75-145	75-145
	DN	75	110	110	110	160
	H	200	200	200	172	222
	h1	60	60	60	60	90
	D	157	157	157	295	295
	Ø	198	198	300	300	300
	hr	25	25	25	25	25
Réf. du corps de siphon de sol en mat. 304 partie supérieure		40.016110.06	40.016110.06	40.077110.06	40.073110.06	40.073110.06
Réf. du corps de siphon de sol en mat. 304 partie inférieure		50.008075.00	50.008110.00	50.008110.00	50.028110.00	50.004160.00
Réf. du panier à déchets		02.200110.00	02.200110.00	02.200110.00	08.300160.00	08.300160.00
Réf. du panier à sable *		03.200110.00	03.200110.00	03.200110.00	09.300160.00	09.300160.00
Réf. du siphon		00.200110.01	00.200110.01	00.200110.01	00.300160.01	00.300160.01
Capacité du panier à déchets / à sable [l]		0.45	0.45	0.45	2.9	2.9
Débit du siphon [l/s]		2.1	2.1	2.1	5.7	5.7
No de série des grilles	grille caillebotis	06.200188.06	06.200188.06	06.300290.06	06.300290.06	06.300290.06
	grille à barreaux	09.200188.06	09.200188.06	09.300290.06	09.300290.06	09.300290.06
	plaque pleine	17.200188.06	17.200188.06	17.300290.06	17.300290.06	17.300290.06
	plaque pleine étanche	16.200188.06	16.200188.06	16.300290.06	16.300290.06	16.300290.06

* pour commander un siphon de sol complet avec un panier à sable, remplacer le deuxième chiffre de la référence par « 1 », p. ex. 01.005075.13
* pour commander un siphon de sol complet en matériau 316, remplacer le premier chiffre de la référence par « 1 », p. ex. 10.005075.13, avec panier à sable, et le deuxième par « 3 », p. ex. 13.005075.13

La grille du siphon de sol avec couvercle étanche se retire à l'aide d'une ventouse. C'est un élément supplémentaire qui n'est pas disponible en kit avec le siphon de sol.

Les siphons de sol avec couvercle étanche sont équipés d'une plaque pleine d'une épaisseur de 8 mm avec joint d'étanchéité périphérique.

TYPES DE GRILLE

grille caillebotis antidérapant

grille à barreaux

plaque pleine

plaque pleine étanche

Pour les accessoires, voir pages 34-35

ACCESSOIRES pour siphons de sol industriels avec sortie verticale ou horizontale, en exécution ronde, monoblocs ou télescopiques

D200/75V1, D200/75V2, D200/75H1, D200/75H2, D200/110V1, D200/110V2, D200/110H1, D200/110H2	D300/110V1, D300/110V2, D300/ 160V1, D300/160V2, D300/110H1, D300/110H2, D300/160H1, D300/160H2
	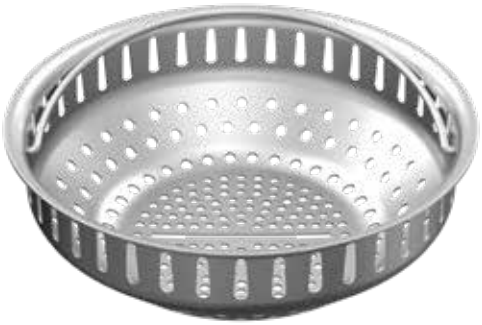

PANIER À DÉCHETS

PANIER À SABLE

SIPHON

ACCESSOIRES pour siphons de sol industriels avec sortie verticale ou horizontale, en exécution ronde, monoblocs ou télescopiques

D200/75V1, D200/75V2, D200/75H1, D200/75H2, D200/110V1, D200/110V2, D200/110H1, D200/110H2	D300/110V1, D300/110V2, D300/ 160V1, D300/160V2, D300/110H1, D300/110H2, D300/160H1, D300/160H2

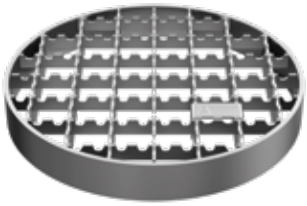

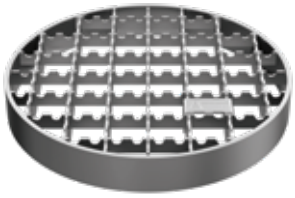

GRILLE D'ENTRÉE ANTIDÉRAPANTE

GRILLE À BARREAUX

PLAQUE PLEINE

Couvercle de 8 mm d'épaisseur avec joint torique, ouverture avec ventouse - élément optionnel, non inclus dans la fourniture d'éviers standard.

PLAQUE PLEINE ÉTANCHE

SIPHONS DE SOL industriels avec sortie verticale, en exécution ronde, monoblocs ou télescopiques

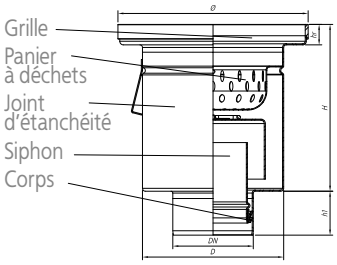

D260/110V1

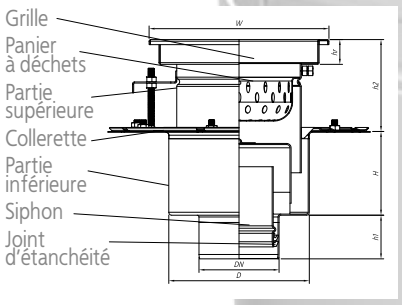

D260/110V2

Désignation		D260/110V1	D260/110V2
Réf. du siphon de sol complet en mat. 304 avec grille caillebotis		00.009110.23	00.010110.23
Réf. du siphon de sol complet en mat. 304 avec grille à barreaux		00.009110.34	00.010110.34
Réf. du siphon de sol complet en mat. 304 avec plaque pleine		00.009110.43	00.010110.43
Réf. du siphon de sol complet en mat. 304 avec plaque pleine étanche		00.009110.50	00.010110.50
Dimensions	h2	–	75-150
	DN	110	110
	H	228	200
	h1	60	60
	D	193	193
	Ø	260	260
	hr	25	25
Réf. du corps de siphon de sol en mat. 304 partie supérieure		20.009110.06	20.010110.06
Réf. du corps de siphon de sol en mat. 304 partie inférieure		–	50.006110.00
Réf. du panier à déchets		04.250110.00	06.250110.00
Réf. du panier à sable *		05.250110.00	07.250110.00
Réf. du siphon		00.250110.02	00.250110.02
Capacité du panier à déchets / à sable [l]		1	1
Débit du siphon [l/s]		3	3
No de série des grilles	grille caillebotis	06.250250.06	06.250250.06
	grille à barreaux	09.250250.06	09.250250.06
	plaque pleine	17.250250.06	17.250250.06
	plaque pleine étanche	16.250250.06	16.250250.06

* pour commander un siphon de sol complet avec un panier à sable, remplacer le deuxième chiffre de la référence par « 1 », p. ex. 01.005075.13
* pour commander un siphon de sol complet en matériau 316, remplacer le premier chiffre de la référence par « 1 », p. ex. 10.005075.13, avec panier à sable, et le deuxième par « 3 », p. ex. 13.005075.13

La grille du siphon de sol avec couvercle étanche se retire à l'aide d'une ventouse. C'est un élément supplémentaire qui n'est pas disponible en kit avec le siphon de sol.

Les siphons de sol avec couvercle étanche sont équipés d'une plaque pleine d'une épaisseur de 8 mm avec joint d'étanchéité périphérique.

TYPES DE GRILLE

grille caillebotis antidérapant

grille à barreaux

plaque pleine

plaque pleine étanche

Pour les accessoires, voir pages 34-35

SIPHONS DE SOL industriels avec sortie horizontale, en exécution ronde, monoblocs ou télescopiques

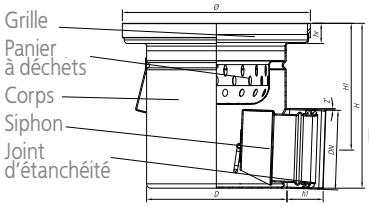

D260/110H1

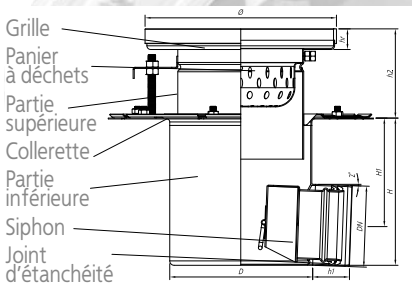

D260/110H2

Désignation		D260/110H1	D260/110H2
Réf. du siphon de sol complet en mat. 304 avec grille caillebotis		00.011110.23	00.012110.23
Réf. du siphon de sol complet en mat. 304 avec grille à barreaux		00.011110.34	00.012110.34
Réf. du siphon de sol complet en mat. 304 avec plaque pleine		00.011110.43	00.012110.43
Réf. du siphon de sol complet en mat. 304 avec plaque pleine étanche		00.011110.50	00.012110.50
Dimensions	h2	–	100-145
	DN	110	110
	H	223	200
	h1	60	60
	D	193	193
	Ø	260	260
	hr	25	25
Réf. du corps de siphon de sol en mat. 304 partie supérieure		20.011110.06	20.010110.06
Réf. du corps de siphon de sol en mat. 304 partie inférieure		–	50.008110.00
Réf. du panier à déchets		04.250110.00	06.250110.00
Réf. du panier à sable *		05.250110.00	07.250110.00
Réf. du siphon		00.250110.03	00.250110.03
Capacité du panier à déchets / à sable [l]		1	1
Débit du siphon [l/s]		2.1	2.1
No de série des grilles	grille caillebotis	06.250250.06	06.250250.06
	grille à barreaux	09.250250.06	09.250250.06
	plaque pleine	17.250250.06	17.250250.06
	plaque pleine étanche	16.250250.06	16.250250.06

* pour commander un siphon de sol complet avec un panier à sable, remplacer le deuxième chiffre de la référence par « 1 », p. ex. 01.005075.13
* pour commander un siphon de sol complet en matériau 316, remplacer le premier chiffre de la référence par « 1 », p. ex. 10.005075.13, avec panier à sable, et le deuxième par « 3 », p. ex. 13.005075.13

La grille du siphon de sol avec couvercle étanche se retire à l'aide d'une ventouse. C'est un élément supplémentaire qui n'est pas disponible en kit avec le siphon de sol.

Les siphons de sol avec couvercle étanche sont équipés d'une plaque pleine d'une épaisseur de 8 mm avec joint d'étanchéité périphérique.

TYPES DE GRILLE

grille caillebotis antidérapant

grille à barreaux

plaque pleine

plaque pleine étanche

Pour les accessoires, voir pages 34-35

ACCESSOIRES pour siphons de sol industriels avec sortie verticale ou horizontale, en exécution ronde, monoblocs ou télescopiques

D260/110V1, D260/110V2, D260/110H1, D260/110H2

PANIER À DÉCHETS

PANIER À SABLE

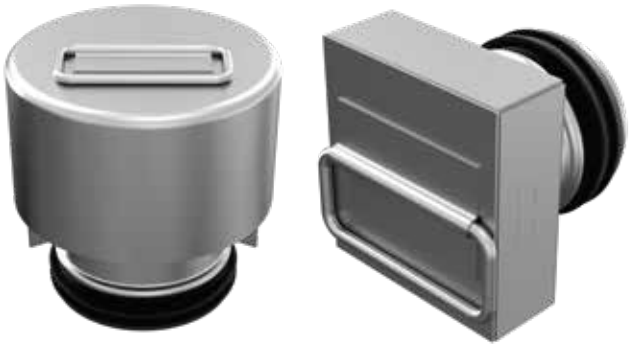

V H

SIPHON

D260/110V1, D260/110V2, D260/110H1, D260/110H2

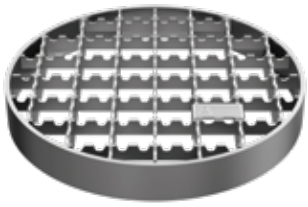

GRILLE CAILLEBOTIS ANTIDÉRAPANT

GRILLE À BARREAUX

PLAQUE PLEINE

La grille d'une épaisseur de 8 mm avec joint d'étanchéité périphérique et dispositif de retrait à ventouse est un élément supplémentaire, non disponible en kit avec la grille.

GRILLE ÉTANCHE

SIPHONS DE SOL anti-odeurs avec sortie verticale, en exécution carrée, monoblocs ou télescopiques

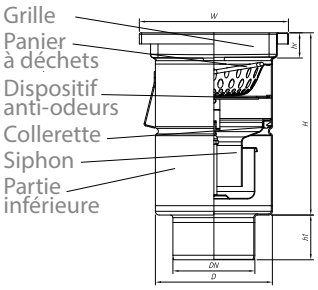

WA200/110V1

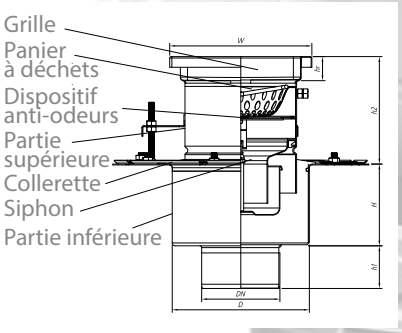

WA200/110V2

Désignation		Wa200/110V1	Wa200/110V2
Réf. du siphon de sol complet en mat. 304 avec grille caillebotis		00.021110.21	00.022110.21
Réf. du siphon de sol complet en mat. 304 avec grille à barreaux		00.021110.32	00.022110.32
Réf. du siphon de sol complet en mat. 304 avec plaque pleine		00.021110.41	00.022110.41
Réf. du siphon de sol complet en mat. 304 avec grille en tôle perforée		00.021110.13	00.022110.13
Dimensions	H2	–	120-175
	DN	110	110
	H	245	200
	h1	60	60
	D	157	193
	W	200x200	200x200
	hr	25	25
Réf. du corps de siphon de sol en mat. 304 partie supérieure		20.021110.07	40.022110.07
Réf. du corps de siphon de sol en mat. 304 partie inférieure		–	50.006110.00
Élément anti-odeur		00.200110.08	00.200110.08
Réf. du panier à déchets		02.200110.00	02.200110.00
Réf. du panier à sable *		03.200110.00	03.200110.00
Réf. du siphon		00.200110.01	00.200110.01
Capacité du panier à déchets / à sable [l]		0.45	0.45
Débit du siphon [l/s]		2.1	2.1
No de série des grilles	grille caillebotis	06.200164.07	06.200164.07
	grille à barreaux	09.200164.07	09.200164.07
	plaque pleine	17.200164.07	17.200164.07
	grille en tôle perforée	01.200165.07	01.200165.07

* pour commander un siphon de sol complet avec un panier à sable, remplacer le deuxième chiffre de la référence par « 1 », p. ex. 01.005075.13
* pour commander un siphon de sol complet en matériau 316, remplacer le premier chiffre de la référence par « 1 », p. ex. 10.005075.13, avec panier à sable, et le deuxième par « 3 », p. ex. 13.005075.13

TYPES DE GRILLE

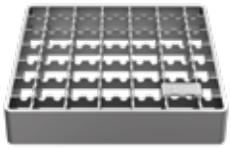

grille caillebotis antidérapant

grille à barreaux

grille en tôle perforée

plaque pleine

SIPHONS DE SOL anti-odeurs avec sortie horizontale, en exécution carrée, monoblocs ou télescopiques

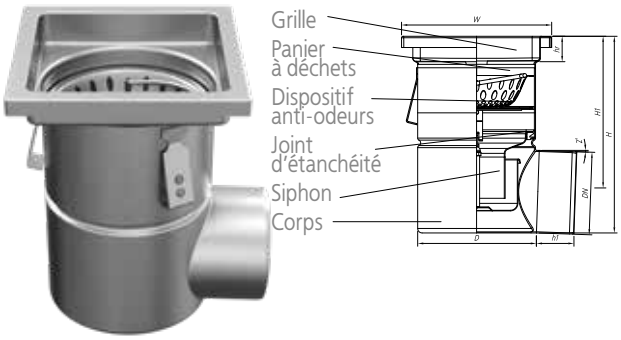

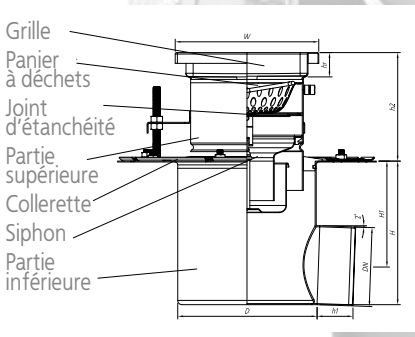

WA200/110H1

WA200/110H2

Désignation		Wa200/110H1	Wa200/110H2
Réf. du siphon de sol complet en mat. 304 avec grille caillebotis		00.023110.21	00.024110.21
Réf. du siphon de sol complet en mat. 304 avec grille à barreaux		00.023110.32	00.024110.32
Réf. du siphon de sol complet en mat. 304 avec plaque pleine		00.023110.41	00.024110.41
Réf. du siphon de sol complet en mat. 304 avec grille en tôle perforée		00.023110.13	00.024110.13
Dimensions	H2	–	120-175
	DN	110	110
	H	274	212
	h1	60	60
	D	157	193
	W	200x200	200x200
	hr	30	30
Réf. du corps de siphon de sol en mat. 304 partie supérieure		20.023110.07	40.024110.07
Réf. du corps de siphon de sol en mat. 304 partie inférieure		–	50.008110.00
Élément anti-odeur		00.200110.08	00.200110.08
Réf. du panier à déchets		02.200110.00	02.200110.00
Réf. du panier à sable *		03.200110.00	03.200110.00
Réf. du siphon		00.200110.01	00.200110.01
Capacité du panier à déchets / à sable [l]		0.45	0.45
Débit du siphon [l/s]		2.1	2.1
No de série des grilles	grille caillebotis	06.200164.07	06.200164.07
	grille à barreaux	09.200164.07	09.200164.07
	plaque pleine	17.200164.07	17.200164.07
	grille en tôle perforée	01.200165.07	01.200165.07

* pour commander un siphon de sol complet avec un panier à sable, remplacer le deuxième chiffre de la référence par « 1 », p. ex. 01.005075.13
* pour commander un siphon de sol complet en matériau 316, remplacer le premier chiffre de la référence par « 1 », p. ex. 10.005075.13, avec panier à sable, et le deuxième par « 3 », p. ex. 13.005075.13

TYPES DE GRILLE

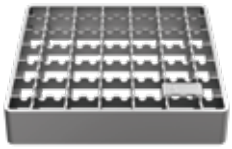

grille caillebotis antidérapant

grille à barreaux

grille en tôle perforée

plaque pleine

SIPHONS DE SOL mini avec sortie verticale, en exécution carrée, monoblocs

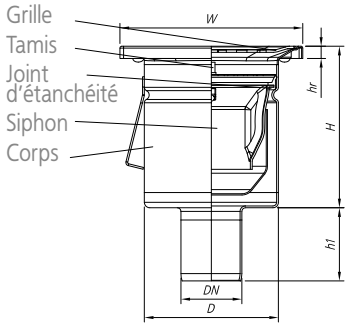

AVEC SORTIE DN 50

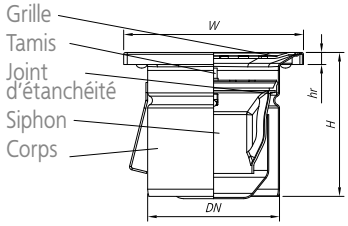

AVEC SORTIE DN 110

Désignation		Wmk150/50V1	Wmk150/75V1	Wmk150/110V1
Réf. du siphon de sol complet en mat. 304 avec grille en tôle perforée		08.056050.70	08.056075.70	08.056110.70
Dimensions	DN	50	75	110
	H	132	132	120
	h1	60	60	–
	D	110	110	110
	W	150x150	150x150	150x150
	hr	2	2	2
Réf. du corps de siphon de sol en mat. 304		28.056050.01	28.056075.01	28.056110.01
Réf. du siphon		00.150110.01	00.150110.01	00.150110.01
Réf. du tamis		01.150110.00	01.150110.00	01.150110.00
Débit du siphon [l/s]		0.9	0.9	0.9
Réf. de la grille	grille en tôle perforée	01.150135.01	01.150135.01	01.150135.01

* pour commander un siphon de sol complet en matériau 316, remplacer le premier chiffre de la référence par « 1 », p. ex. 10.056050.70

LES SIPHONS DE SOL WMK150 SONT DISPONIBLES AVEC UNE GRILLE EN TÔLE PERFORÉE.

grille en tôle perforée

SIPHONS DE SOL mini avec sortie verticale, en exécution carrée, télescopiques

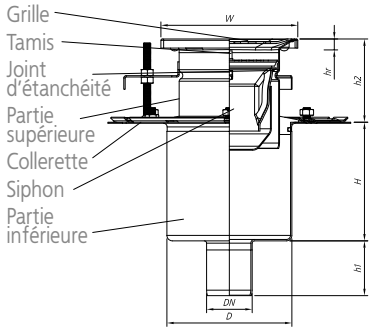

AVEC SORTIE DN 50

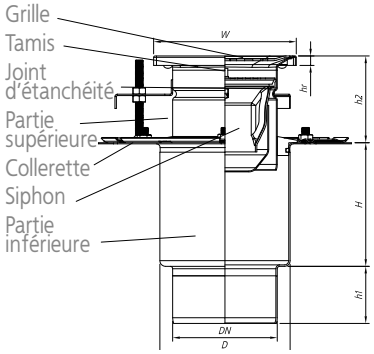

AVEC SORTIE DN 110

Désignation		Wmk150/50V2	Wmk150/75V2	Wmk150/110V2
Réf. du siphon de sol complet en mat. 304 avec grille en tôle perforée		08.057050.70	08.057075.70	08.057110.70
Dimensions	H2	50-105	50-105	50-105
	DN	50	75	110
	H	130	130	130
	h1	60	60	60
	D	137	137	137
	W	150x150	150x150	150x150
	hr	2	2	2
Réf. du corps de siphon de sol en mat. 304 partie supérieure		28.056110.01	28.056110.01	28.056110.01
Réf. du corps de siphon de sol en mat. 304 partie inférieure		50.057050.00	50.057075.00	50.057110.00
Réf. du siphon		00.150110.01	00.150110.01	00.150110.01
Réf. du tamis		01.150110.00	01.150110.00	01.150110.00
Débit du siphon [l/s]		0.9	0.9	0.9
Réf. de la grille	grille en tôle perforée	01.150135.01	01.150135.01	01.150135.01

* pour commander un siphon de sol complet en matériau 316, remplacer le premier chiffre de la référence par « 1 », p. ex. 10.056050.70

LES SIPHONS DE SOL WMK150 SONT DISPONIBLES AVEC UNE GRILLE EN TÔLE PERFORÉE.

grille en tôle perforée

SIPHONS DE SOL mini avec sortie horizontale, en exécution carrée, monoblocs

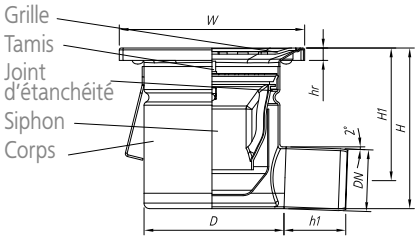

AVEC SORTIE DN 50

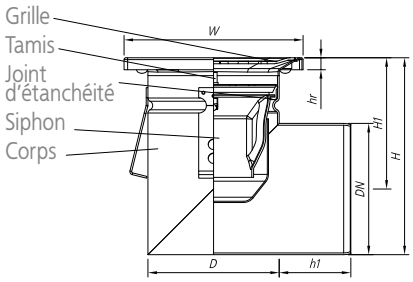

AVEC SORTIE DN 110

Désignation		Wmk150/50H1	Wmk150/75H1	Wmk150/110H1
Réf. du siphon de sol complet en mat. 304 avec grille en tôle perforée		08.058050.70	08.058075.70	08.058110.70
Dimensions	DN	50	75	110
	H	132	132	165
	h1	60	60	60
	D	110	110	110
	W	150x150	150x150	150x150
	hr	2	2	2
Réf. du corps de siphon de sol en mat. 304		28.058050.01	28.058075.01	28.058110.01
Réf. du siphon		00.150110.01	00.150110.01	00.150110.01
Réf. du tamis		01.150110.00	01.150110.00	01.150110.00
Débit du siphon [l/s]		0.9	0.9	0.9
Réf. de la grille	grille en tôle perforée	01.150135.01	01.150135.01	01.150135.01

* pour commander un siphon de sol complet en matériau 316, remplacer le premier chiffre de la référence par « 1 », p. ex. 10.056050.70

LES SIPHONS DE SOL WMK150 SONT DISPONIBLES AVEC UNE GRILLE EN TÔLE PERFORÉE.

grille en tôle perforée

SIPHONS DE SOL mini avec sortie horizontale, en exécution carrée, télescopiques

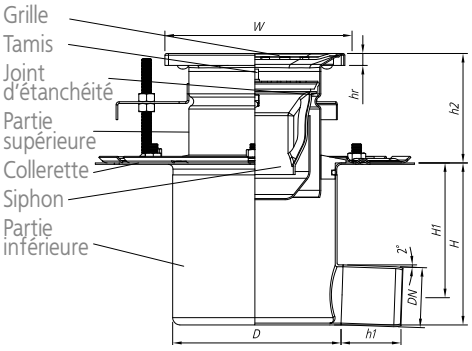

AVEC SORTIE DN 50

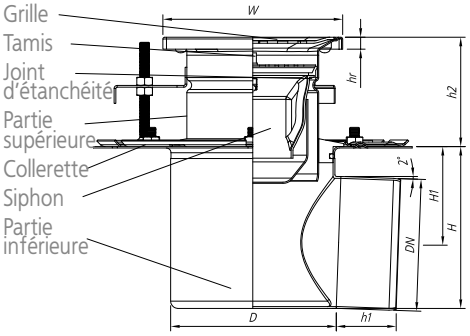

AVEC SORTIE DN 110

Désignation		Wmk150/50H2	Wmk150/75H2	Wmk150/110H2
Réf. du siphon de sol complet en mat. 304 avec grille en tôle perforée		08.059050.70	08.059050.70	08.059050.70
Dimensions	H2	50-105	50-105	50-105
	DN	50	75	110
	H	135	135	135
	h1	60	60	60
	D	110	110	110
	W	150x150	150x150	150x150
	hr	2	2	2
Réf. du corps de siphon de sol en mat. 304 partie supérieure		28.056110.01	28.056110.01	28.056110.01
Réf. du corps de siphon de sol en mat. 304 partie inférieure		50.059050.00	50.059075.00	50.059110.00
Réf. du siphon		00.150110.01	00.150110.01	00.150110.01
Réf. du tamis		01.150110.00	01.150110.00	01.150110.00
Débit du siphon [l/s]		0.9	0.9	0.9
Réf. de la grille	grille en tôle perforée	01.150135.01	01.150135.01	01.150135.01

* pour commander un siphon de sol complet en matériau 316, remplacer le premier chiffre de la référence par « 1 », p. ex. 10.056050.70

LES SIPHONS DE SOL WMK150 SONT DISPONIBLES AVEC UNE GRILLE EN TÔLE PERFORÉE.

grille en tôle perforée

SIPHONS DE SOL mini avec sortie verticale, en exécution carrée, monoblocs

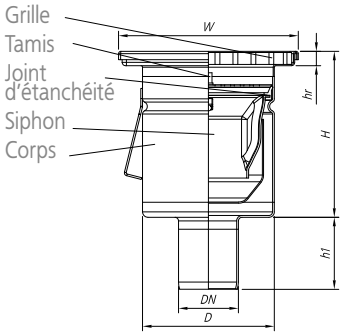

AVEC SORTIE DN 50

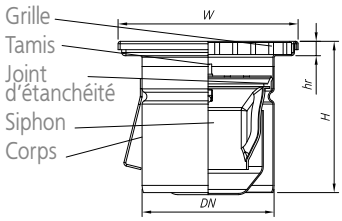

AVEC SORTIE DN 110

Désignation		Wm150/50V1	Wm150/75V1	Wm150/110V1
Réf. du siphon de sol complet en mat. 304 avec plaque perforée		08.032050.60	08.032075.60	08.032110.60
Dimensions	DN	50	75	110
	H	137	137	125
	h1	60	60	–
	D	110	110	110
	W	150x150	150x150	150x150
	hr	10	10	10
Réf. du corps de siphon de sol en mat. 304		28.032050.04	28.032075.04	28.032110.04
Réf. du siphon		00.150110.01	00.150110.01	00.150110.01
Réf. du tamis		01.150110.00	01.150110.00	01.150110.00
Débit du siphon [l/s]		0.9	0.9	0.9
Réf. de la grille	plaque perforée	20.150141.04	20.150141.04	20.150141.04

* pour commander un siphon de sol complet en matériau 316, remplacer le premier chiffre de la référence par « 1 », p. ex. 10.056050.70

LES SIPHONS DE SOL WMK150 SONT DISPONIBLES AVEC UNE PLAQUE PERFORÉE.

plaque perforée

SIPHONS DE SOL mini avec sortie verticale, en exécution carrée, télescopiques

AVEC SORTIE DN 50

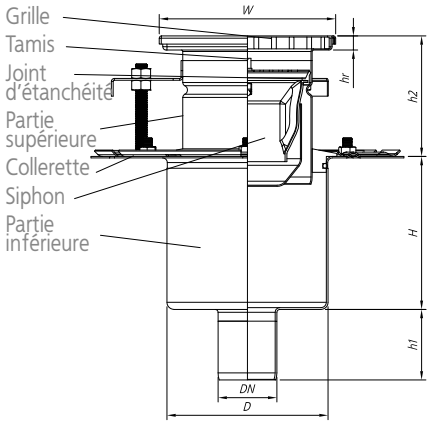

AVEC SORTIE DN 110

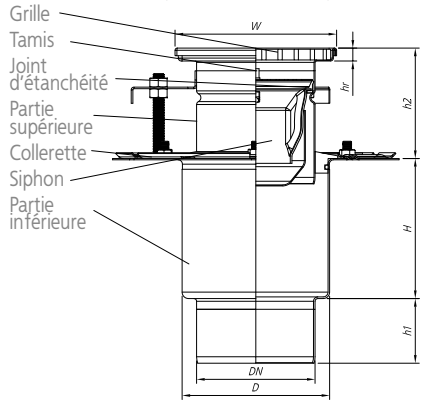

Désignation		Wm150/50V2	Wm150/75V2	Wm150/110V2
Réf. du siphon de sol complet en mat. 304 avec plaque perforée		08.033050.60	08.033075.60	08.033110.60
Dimensions	H2	60-110	60-110	60-110
	DN	50	75	110
	H	130	130	130
	h1	60	60	60
	D	137	137	137
	W	150x150	150x150	150x150
	hr	10	10	10
Réf. du corps de siphon de sol en mat. 304 partie supérieure		28.032110.04	28.032110.04	28.032110.04
Réf. du corps de siphon de sol en mat. 304 partie inférieure		50.057050.00	50.057075.00	50.057110.00
Réf. du siphon		00.150110.01	00.150110.01	00.150110.01
Réf. du tamis		01.150110.00	01.150110.00	01.150110.00
Débit du siphon [l/s]		0.9	0.9	0.9
Réf. de la grille	plaque perforée	20.150141.04	20.150141.04	20.150141.04

* pour commander un siphon de sol complet en matériau 316, remplacer le premier chiffre de la référence par « 1 », p. ex. 10.056050.70

LES SIPHONS DE SOL WMK150 SONT DISPONIBLES AVEC UNE PLAQUE PERFORÉE.

plaque perforée

SIPHONS DE SOL mini avec sortie horizontale, en exécution carrée, monoblocs

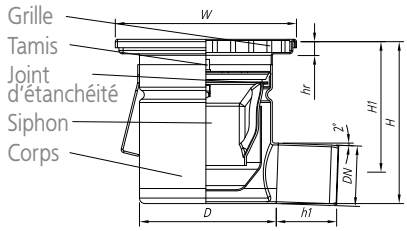

AVEC SORTIE DN 50

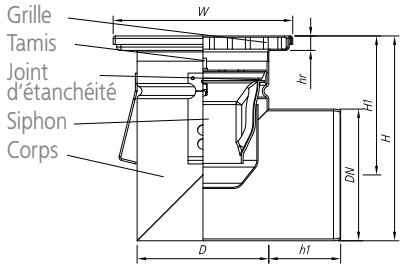

AVEC SORTIE DN 110

Désignation		Wm150/50H1	Wm150/75H1	Wm150/110H1
Réf. du siphon de sol complet en mat. 304 avec plaque perforée		08.042050.60	08.042075.60	08.042110.60
Dimensions	DN	50	75	110
	H	137	137	170
	h1	60	60	60
	D	110	110	110
	W	150x150	150x150	150x150
	hr	10	10	10
Réf. du corps de siphon de sol en mat. 304		28.042050.01	28.042075.01	28.042110.01
Réf. du siphon		00.150110.01	00.150110.01	00.150110.01
Réf. du tamis		01.150110.00	01.150110.00	01.150110.00
Débit du siphon [l/s]		0.9	0.9	0.9
Réf. de la grille	plaque perforée	20.150141.04	20.150141.04	20.150141.04

* pour commander un siphon de sol complet en matériau 316, remplacer le premier chiffre de la référence par « 1 », p. ex. 10.056050.70

LES SIPHONS DE SOL WMK150 SONT DISPONIBLES AVEC UNE PLAQUE PERFORÉE.

plaque perforée

SIPHONS DE SOL mini avec sortie horizontale, en exécution carrée, télescopiques

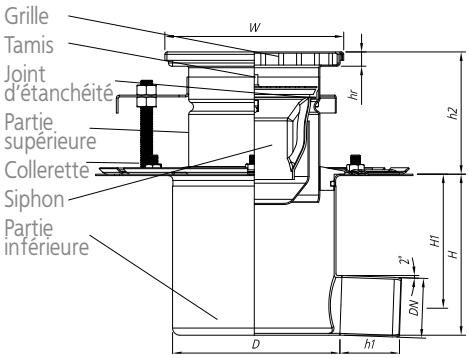

AVEC SORTIE DN 50

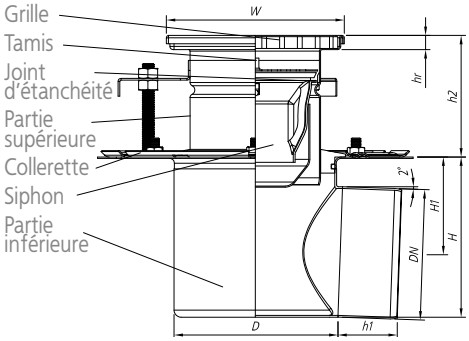

AVEC SORTIE DN 110

Désignation		Wm150/50H2	Wm150/75H2	Wm150/110H2
Réf. du siphon de sol complet en mat. 304 avec plaque perforée		08.043050.60	08.043075.60	08.043110.60
Dimensions	H2	60-110	60-110	60-110
	DN	50	75	110
	H	135	135	135
	h1	60	60	60
	D	137	137	137
	W	150x150	150x150	150x150
	hr	10	10	10
Réf. du corps de siphon de sol en mat. 304 partie supérieure		28.032110.04	28.032110.04	28.032110.04
Réf. du corps de siphon de sol en mat. 304 partie inférieure		50.059050.00	50.059075.00	50.059110.00
Réf. du siphon		00.150110.01	00.150110.01	00.150110.01
Réf. du tamis		01.150110.00	01.150110.00	01.150110.00
Débit du siphon [l/s]		0.9	0.9	0.9
Réf. de la grille	plaque perforée	20.150141.04	20.150141.04	20.150141.04

* pour commander un siphon de sol complet en matériau 316, remplacer le premier chiffre de la référence par « 1 », p. ex. 10.056050.70

LES SIPHONS DE SOL WMK150 SONT DISPONIBLES AVEC UNE PLAQUE PERFORÉE.

plaque perforée

SIPHONS DE SOL mini avec sortie verticale, en exécution carrée, monoblocs

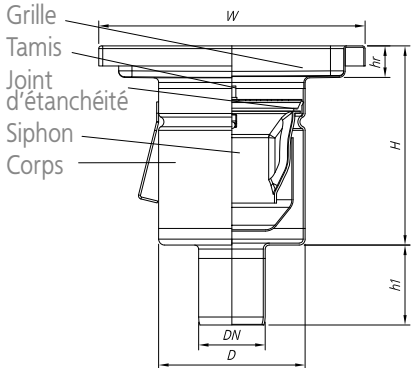

AVEC SORTIE DN 50

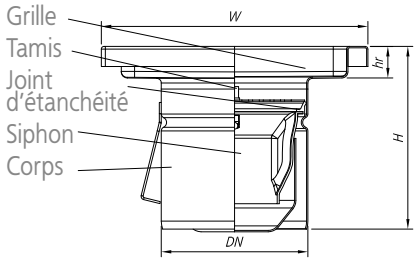

AVEC SORTIE DN 110

Désignation		Wm200/50V1	Wm200/75V1	Wm200/110V1
Réf. du siphon de sol complet en mat. 304 avec grille caillebotis		00.030050.20	00.030075.20	00.030110.20
Réf. du siphon de sol complet en mat. 304 avec grille à barreaux		00.030050.31	00.030075.31	00.030110.31
Réf. du siphon de sol complet en mat. 304 avec plaque pleine		00.030050.40	00.030075.40	00.030110.40
Réf. du siphon de sol complet en mat. 304 avec grille en tôle perforée		00.030050.12	00.030075.12	00.030110.12
Dimensions	DN	50	75	110
	H	149	149	137
	h1	60	60	–
	D	110	110	110
	W	200x200	200x200	200x200
	hr	20	20	20
Réf. du corps de siphon de sol en mat. 304		20.030050.05	20.030075.05	20.030110.05
Réf. du siphon		00.150110.01	00.150110.01	00.150110.01
Réf. du tamis		01.150110.00	01.150110.00	01.150110.00
Débit du siphon [l/s]		0.9	0.9	0.9
No de série des grilles	grille caillebotis	06.200164.05	06.200164.05	06.200164.05
	grille à barreaux	09.200164.05	09.200164.05	09.200164.05
	plaque pleine	10.200164.05	10.200164.05	10.200164.05
	grille en tôle perforée	01.200165.05	01.200165.05	01.200165.05

* pour commander un siphon de sol complet en matériau 316, remplacer le premier chiffre de la référence par « 1 », p. ex. 10.056050.70

TYPES DE GRILLE

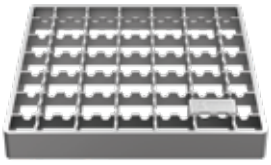

grille caillebotis antidérapant

grille à barreaux

plaque pleine

grille en tôle perforée

SIPHONS DE SOL mini avec sortie verticale, en exécution carrée, télescopiques

AVEC SORTIE DN 50

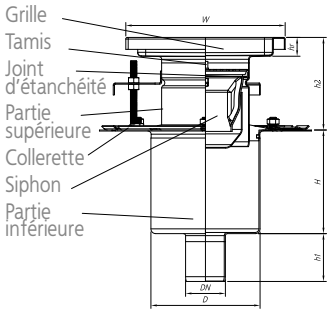

AVEC SORTIE DN 110

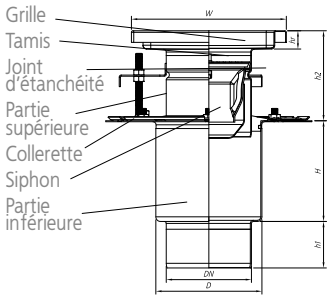

Désignation		Wm200/50V2	Wm200/75V2	Wm200/110V2
Réf. du siphon de sol complet en mat. 304 avec grille caillebotis		00.031050.20	00.031075.20	00.031110.20
Réf. du siphon de sol complet en mat. 304 avec grille à barreaux		00.031050.31	00.031075.31	00.031110.31
Réf. du siphon de sol complet en mat. 304 avec plaque pleine		00.031050.40	00.031075.40	00.031110.40
Réf. du siphon de sol complet en mat. 304 avec grille en tôle perforée		00.031050.12	00.031075.12	00.031110.12
Dimensions	H2	70-120	70-120	70-120
	DN	50	75	110
	H	130	130	130
	h1	60	60	60
	D	137	137	137
	W	200x200	200x200	200x200
	hr	20	20	20
Réf. du corps de siphon de sol en mat. 304 partie supérieure		20.030110.05	20.030110.05	20.030110.05
Réf. du corps de siphon de sol en mat. 304 partie inférieure		50.057050.00	50.057075.00	50.057110.00
Réf. du siphon		00.150110.01	00.150110.01	00.150110.01
Réf. du tamis		01.150110.00	01.150110.00	01.150110.00
Débit du siphon [l/s]		0.9	0.9	0.9
No de série des grilles	grille caillebotis	06.200164.05	06.200164.05	06.200164.05
	grille à barreaux	09.200164.05	09.200164.05	09.200164.05
	plaque pleine	10.200164.05	10.200164.05	10.200164.05
	grille en tôle perforée	01.200165.05	01.200165.05	01.200165.05

* pour commander un siphon de sol complet en matériau 316, remplacer le premier chiffre du numéro d'article par « 1 », p. ex. 10.056050.70
* pour commander un siphon de sol complet en matériau 316, remplacer le premier chiffre de la référence par « 1 », p. ex. 10.005075.13, avec panier à sable, et le deuxième par « 3 », p. ex. 13.005075.13

TYPES DE GRILLE

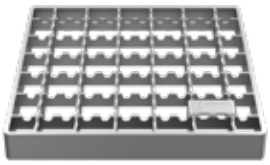

grille caillebotis antidérapant

grille à barreaux

plaque pleine

grille en tôle perforée

SIPHONS DE SOL mini avec sortie horizontale, en exécution carrée, monoblocs

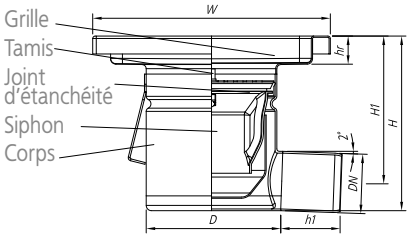

AVEC SORTIE DN 50

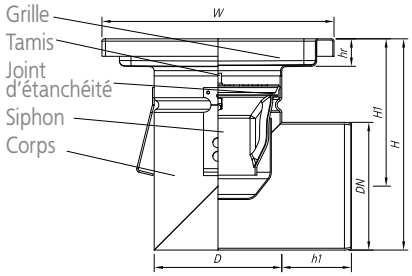

AVEC SORTIE DN 110

Désignation		Wm200/50H1	Wm200/75H1	Wm200/110H1
Réf. du siphon de sol complet en mat. 304 avec grille caillebotis		00.040050.20	00.040075.20	00.040110.20
Réf. du siphon de sol complet en mat. 304 avec grille à barreaux		00.040050.31	00.040075.31	00.040110.31
Réf. du siphon de sol complet en mat. 304 avec plaque pleine		00.040050.40	00.040075.40	00.040110.40
Réf. du siphon de sol complet en mat. 304 avec grille en tôle perforée		00.040050.12	00.040075.12	00.040110.12
Dimensions	DN	50	75	110
	H	149	149	182
	h1	60	60	60
	D	110	110	110
	W	200x200	200x200	200x200
	hr	20	20	20
Réf. du corps de siphon de sol en mat. 304		20.040050.05	20.040075.05	20.040110.05
Réf. du siphon		00.150110.01	00.150110.01	00.150110.01
Réf. du tamis		01.150110.00	01.150110.00	01.150110.00
Débit du siphon [l/s]		0.9	0.9	0.9
No de série des grilles	grille caillebotis	06.200164.05	06.200164.05	06.200164.05
	grille à barreaux	09.200164.05	09.200164.05	09.200164.05
	plaque pleine	10.200164.05	10.200164.05	10.200164.05
	grille en tôle perforée	01.200165.05	01.200165.05	01.200165.05

* pour commander un siphon de sol complet en matériau 316, remplacer le premier chiffre de la référence par « 1 », p. ex. 10.056050.70

TYPES DE GRILLE

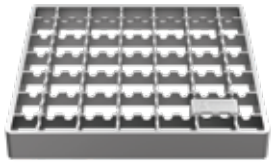

grille caillebotis antidérapant

grille à barreaux

plaque pleinereaux

grille en tôle perforée

SIPHONS DE SOL mini avec sortie horizontale, en exécution carrée, télescopiques

AVEC SORTIE DN 50

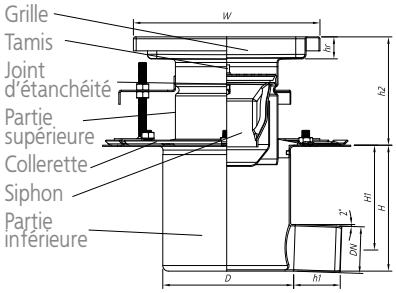

AVEC SORTIE DN 110

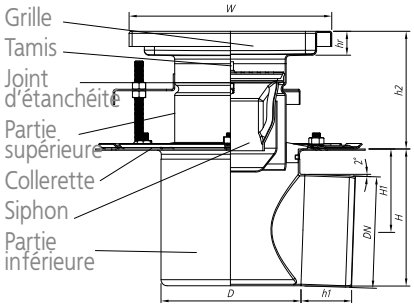

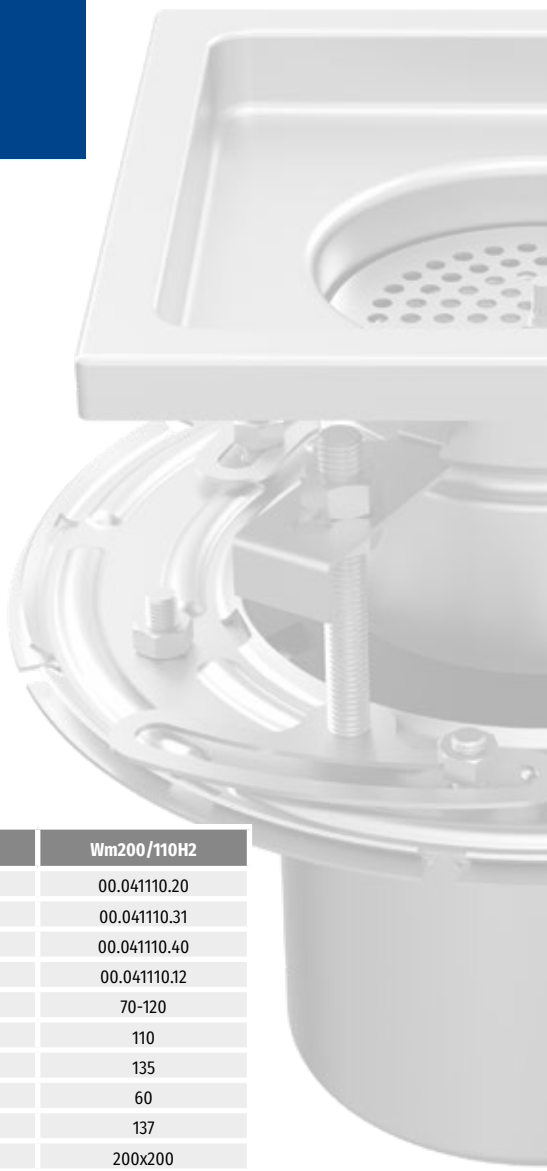

Désignation		Wm200/50H2	Wm200/75H2	Wm200/110H2
Réf. du siphon de sol complet en mat. 304 avec grille caillebotis		00.041050.20	00.041075.20	00.041110.20
Réf. du siphon de sol complet en mat. 304 avec grille à barreaux		00.041050.31	00.041075.31	00.041110.31
Réf. du siphon de sol complet en mat. 304 avec plaque pleine		00.041050.40	00.041075.40	00.041110.40
Réf. du siphon de sol complet en mat. 304 avec grille en tôle perforée		00.041050.12	00.041075.12	00.041110.12
Dimensions	H2	70-120	70-120	70-120
	DN	50	75	110
	H	135	135	135
	h1	60	60	60
	D	137	137	137
	W	200x200	200x200	200x200
	hr	20	20	20
Réf. du corps de siphon de sol en mat. 304 partie supérieure		20.030110.05	20.030110.05	20.030110.05
Réf. du corps de siphon de sol en mat. 304 partie inférieure		50.059050.00	50.059075.00	50.059110.00
Réf. du siphon		00.150110.01	00.150110.01	00.150110.01
Réf. du tamis		01.150110.00	01.150110.00	01.150110.00
Débit du siphon [l/s]		0.9	0.9	0.9
No de série des grilles	grille caillebotis	06.200164.05	06.200164.05	06.200164.05
	grille à barreaux	09.200164.05	09.200164.05	09.200164.05
	plaque pleine	10.200164.05	10.200164.05	10.200164.05
	grille en tôle perforée	01.200165.05	01.200165.05	01.200165.05

* pour commander un siphon de sol complet en matériau 316, remplacer le premier chiffre du numéro d'article par « 1 », p. ex. 10.056050.70

TYPES DE GRILLE

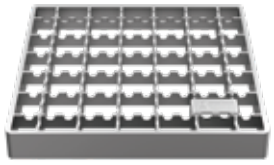

grille caillebotis antidérapant

grille à barreaux

plaque pleine

grille en tôle perforée

SIPHONS DE SOL mini avec sortie verticale, en exécution ronde, monoblocs

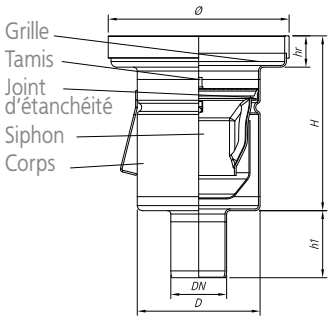

AVEC SORTIE DN 50

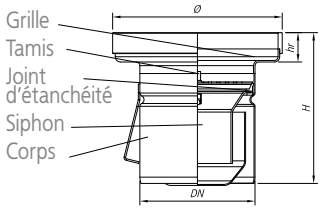

AVEC SORTIE DN 110

Désignation		Dm160/50V1	Dm200/50V1	Dm160/75V1	Dm200/75V1	Dm160/110V1	Dm200/110V1
Réf. du siphon de sol complet en mat. 304 avec grille caillebotis		08.036050.23	08.034050.23	08.036075.23	08.034075.23	08.036110.23	08.034110.23
Réf. du siphon de sol complet en mat. 304 avec grille à barreaux		08.036050.34	08.034050.34	08.036075.34	08.034075.34	08.036110.34	08.034110.34
Réf. du siphon de sol complet en mat. 304 avec plaque pleine		08.036050.43	08.034050.43	08.036075.43	08.034075.43	08.036110.43	08.034110.43
Réf. du siphon de sol complet en mat. 304 avec plaque pleine étanche		08.036050.50	08.034050.50	08.036075.50	08.034075.50	08.036110.50	08.034110.50
Dimensions	DN	50	50	75	75	110	110
	H	156	156	156	156	144	144
	h1	60	60	60	60	–	–
	D	110	110	110	110	110	110
	Ø	162	198	162	198	162	198
	hr	25	25	25	25	25	25
Réf. du corps de siphon de sol en mat. 304		28.036050.06	28.034050.06	28.036075.06	28.034075.06	28.036110.06	28.034110.06
Réf. du siphon		00.150110.01	00.150110.01	00.150110.01	00.150110.01	00.150110.01	00.150110.01
Réf. du tamis		01.150110.00	01.150110.00	01.150110.00	01.150110.00	01.150110.00	01.150110.00
Débit du siphon [l/s]		0.9	0.9	0.9	0.9	0.9	0.9
No de série des grilles	grille caillebotis	06.160152.06	06.200188.06	06.160152.06	06.200188.06	06.160152.06	06.200188.06
	grille à barreaux	09.160152.06	09.200188.06	09.160152.06	09.200188.06	09.160152.06	09.200188.06
	plaque pleine	17.160152.06	17.200188.06	17.160152.06	17.200188.06	17.160152.06	17.200188.06
	plaque pleine étanche	16.160152.06	16.200188.06	16.160152.06	16.200188.06	16.160152.06	16.200188.06

* pour commander un siphon de sol complet en matériau 316, remplacer le premier chiffre de la référence par « 1 », p. ex. 10.056050.70

Les siphons de sol avec couvercle étanche sont équipés d'une plaque pleine d'une épaisseur de 8 mm avec joint d'étanchéité périphérique.

La grille du siphon de sol avec couvercle étanche se retire à l'aide d'une ventouse. C'est un élément supplémentaire qui n'est pas disponible en kit avec le siphon de sol.

TYPES DE GRILLE

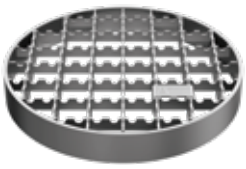

grille caillebotis antidérapant

grille à barreaux

plaque pleine

plaque pleine étanche

SIPHON DE SOL mini avec sortie verticale, en exécution ronde, monobloc

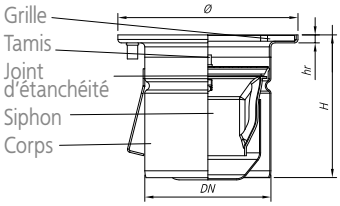

Désignation		Dms160/110V1
Réf. du siphon de sol complet en mat. 304 avec plaque perforée		08.038110.57
Dimensions	DN	110
	H	124
	h1	–
	D	110
	Ø	160
	hr	5
Réf. du corps de siphon de sol en mat. 304		28.038110.02
Réf. du siphon		00.150110.01
Réf. du tamis		01.150110.00
Débit du siphon [l/s]		0.9
Réf. de la grille	plaque perforée	20.160152.02

* pour commander un siphon de sol complet en matériau 316, remplacer le premier chiffre de la référence par « 1 », p. ex. 10.056050.70

Les siphons de sol Dms160/110V1 sont disponibles avec une plaque perforée (P) d'une épaisseur de 5 mm.

TYPE DE GRILLE

grille en tôle perforée

SIPHONS DE SOL mini avec sortie verticale, en exécution ronde, télescopiques

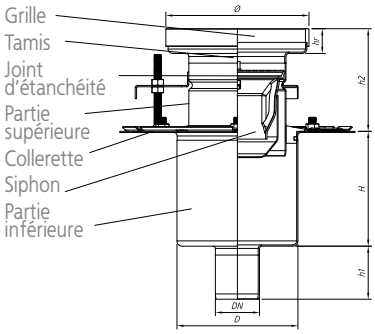

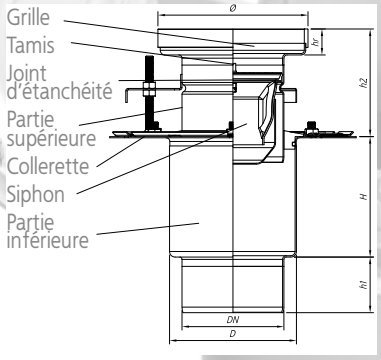

AVEC SORTIE DN 50 — AVEC SORTIE DN 110

Désignation		Dm160/50V2	Dm200/50V2	Dm160/75V2	Dm200/75V2	Dm160/110V2	Dm200/110V2
Réf. du siphon de sol complet en mat. 304 avec grille caillebotis		08.037050.43	08.035050.43	08.037075.43	08.035075.43	08.037110.43	08.035110.43
Réf. du siphon de sol complet en mat. 304 avec grille à barreaux		08.037050.50	08.035050.50	08.037075.50	08.035075.50	08.037110.50	08.035110.50
Réf. du siphon de sol complet en mat. 304 avec plaque pleine		00.037050.43	00.035050.43	00.037075.43	00.035075.43	00.037110.43	00.035110.43
Réf. du siphon de sol complet en mat. 304 avec grille en tôle perforée		00.037050.50	00.035050.50	00.037075.50	00.035075.50	00.037110.50	00.035110.50
Dimensions	H2	75-125	75-125	75-125	75-125	75-125	75-125
	DN	50	50	75	75	110	110
	H	130	130	130	130	130	130
	h1	60	60	60	60	60	60
	D	137	137	137	137	137	137
	Ø	162	198	162	198	162	198
	hr	25	25	25	25	25	25
Réf. du corps de siphon de sol en mat. 304 partie supérieure		28.036110.06	28.034110.06	28.036110.06	28.034110.06	28.036110.06	28.034110.06
Réf. du corps de siphon de sol en mat. 304 partie inférieure		50.057050.00	50.057050.00	50.057075.00	50.057075.00	50.057110.00	50.057110.00
Réf. du siphon		00.150110.01	00.150110.01	00.150110.01	00.150110.01	00.150110.01	00.150110.01
Réf. du tamis		01.150110.00	01.150110.00	01.150110.00	01.150110.00	01.150110.00	01.150110.00
Débit du siphon [l/s]		0.9	0.9	0.9	0.9	0.9	0.9
No de série des grilles	grille caillebotis	06.160152.06	06.200188.06	06.160152.06	06.200188.06	06.160152.06	06.200188.06
	grille à barreaux	09.160152.06	09.200188.06	09.160152.06	09.200188.06	09.160152.06	09.200188.06
	plaque pleine	17.160152.06	17.200188.06	17.160152.06	17.200188.06	17.160152.06	17.200188.06
	grille en tôle perforée	16.160152.06	16.200188.06	16.160152.06	16.200188.06	16.160152.06	16.200188.06

* pour commander un siphon de sol complet avec un panier à sable, remplacer le premier chiffre du numéro d'article par « 1 », p. ex. 10.005075.13

Les siphons de sol avec couvercle étanche sont équipés d'une plaque pleine d'une épaisseur de 8 mm avec joint d'étanchéité périphérique.

TYPE DE GRILLES

La grille du siphon de sol avec couvercle étanche se retire à l'aide d'une ventouse. C'est un élément supplémentaire qui n'est pas disponible en kit avec le siphon de sol.

grille caillebotis antidérapant

grille à barreaux

plaque pleine

plaque pleine étanche

SIPHONS DE SOL mini avec sortie horizontale, en exécution ronde, monoblocs

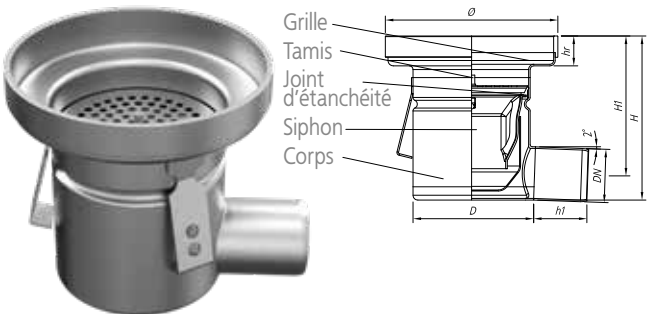

AVEC SORTIE DN 50

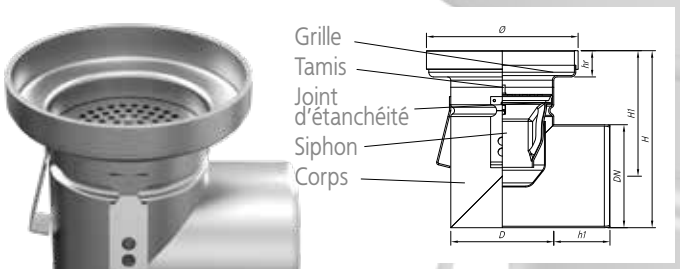

AVEC SORTIE DN 110

Désignation		Dm160/50H1	Dm200/50H1	Dm160/75H1	Dm200/75H1	Dm160/110H1	Dm200/110H1
Réf. du siphon de sol complet en mat. 304 avec grille caillebotis		08.046050.23	08.044050.23	08.046075.23	08.044075.23	08.046110.23	08.044110.23
Réf. du siphon de sol complet en mat. 304 avec grille à barreaux		08.046050.34	08.044050.34	08.046075.34	08.044075.34	08.046110.34	08.044110.34
Réf. du siphon de sol complet en mat. 304 avec plaque pleine		08.046050.43	08.044050.43	08.046075.43	08.044075.43	08.046110.43	08.044110.43
Réf. du siphon de sol complet en mat. 304 avec plaque pleine étanche		08.046050.50	08.044050.50	08.046075.50	08.044075.50	08.046110.50	08.044110.50
Dimensions	DN	50	50	75	75	110	110
	H	156	156	156	156	189	189
	h1	60	60	60	60	60	60
	D	110	110	110	110	110	110
	Ø	162	198	162	198	162	198
	hr	25	25	25	25	25	25
Réf. du corps de siphon de sol en mat. 304		28.046050.06	28.044050.06	28.046075.06	28.044075.06	28.046110.06	28.044110.06
Réf. du siphon		00.150110.01	00.150110.01	00.150110.01	00.150110.01	00.150110.01	00.150110.01
Réf. du tamis		01.150110.00	01.150110.00	01.150110.00	01.150110.00	01.150110.00	01.150110.00
Débit du siphon [l/s]		0.9	0.9	0.9	0.9	0.9	0.9
No de série des grilles	grille caillebotis	06.160152.06	06.200188.06	06.160152.06	06.200188.06	06.160152.06	06.200188.06
	grille à barreaux	09.160152.06	09.200188.06	09.160152.06	09.200188.06	09.160152.06	09.200188.06
	plaque pleine	17.160152.06	17.200188.06	17.160152.06	17.200188.06	17.160152.06	17.200188.06
	plaque pleine étanche	16.160152.06	16.200188.06	16.160152.06	16.200188.06	16.160152.06	16.200188.06

* pour commander un siphon de sol complet en matériau 316, remplacer le premier chiffre du numéro d'article par « 1 », p. ex. 10.056050.70

Les siphons de sol avec couvercle étanche sont équipés d'une plaque pleine d'une épaisseur de 8 mm avec joint d'étanchéité périphérique.

La grille du siphon de sol avec couvercle étanche se retire à l'aide d'une ventouse. C'est un élément supplémentaire qui n'est pas disponible en kit avec le siphon de sol.

TYPES DE GRILLE

grille caillebotis antidérapant

grille à barreaux

plaque pleine

plaque pleine étanche

SIPHONS DE SOL mini avec sortie horizontale, en exécution ronde, télescopiques

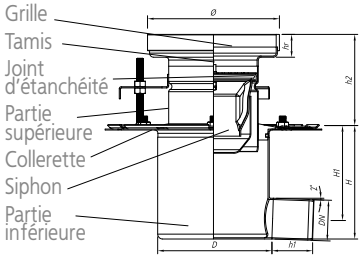

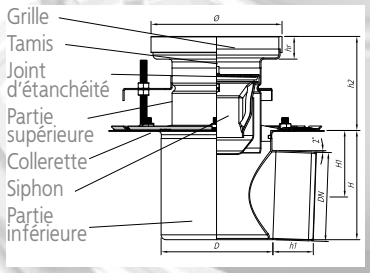

AVEC SORTIE DN 50 / AVEC SORTIE DN 110

Désignation		Dm160/50H2	Dm200/50H2	Dm160/75H2	Dm200/75H2	Dm160/110H2	Dm200/110H2
Réf. du siphon de sol complet en mat. 304 avec grille caillebotis		08.047050.23	08.045050.23	08.047075.23	08.045075.23	08.047110.23	08.045110.23
Réf. du siphon de sol complet en mat. 304 avec grille à barreaux		08.047050.34	08.045050.34	08.047075.34	08.045075.34	08.047110.34	08.045110.34
Réf. du siphon de sol complet en mat. 304 avec plaque pleine		08.047050.43	08.045050.43	08.047075.43	08.045075.43	08.047110.43	08.045110.43
Réf. du siphon de sol complet en mat. 304 avec grille en tôle perforée		08.047050.50	08.045050.50	08.047075.50	08.045075.50	08.047110.50	08.045110.50
Dimensions	H2	75-125	75-125	75-125	75-125	75-125	75-125
	DN	50	50	75	75	110	110
	H	135	135	135	135	135	135
	h1	60	60	60	60	60	60
	D	137	137	137	137	137	137
	Ø	162	198	162	198	162	198
	hr	25	25	25	25	25	25
Réf. du corps de siphon de sol en mat. 304 partie supérieure		28.036110.06	28.034110.06	28.036110.06	28.034110.06	28.036110.06	28.034110.06
Réf. du corps de siphon de sol en mat. 304 partie inférieure		50.059050.00	50.059050.00	50.059075.00	50.059075.00	50.059110.00	50.059110.00
Réf. du siphon		00.150110.01	00.150110.01	00.150110.01	00.150110.01	00.150110.01	00.150110.01
Réf. du tamis		01.150110.00	01.150110.00	01.150110.00	01.150110.00	01.150110.00	01.150110.00
Débit du siphon [l/s]		0.9	0.9	0.9	0.9	0.9	0.9
No de série des grilles	grille caillebotis	06.160152.06	06.200188.06	06.160152.06	06.200188.06	06.160152.06	06.200188.06
	grille à barreaux	09.160152.06	09.200188.06	09.160152.06	09.200188.06	09.160152.06	09.200188.06
	plaque pleine	17.160152.06	17.200188.06	17.160152.06	17.200188.06	17.160152.06	17.200188.06
	grille en tôle perforée	16.160152.06	16.200188.06	16.160152.06	16.200188.06	16.160152.06	16.200188.06

* pour commander un siphon de sol complet en matériau 316, remplacer le premier chiffre du numéro d'article par « 1 », p. ex. 10.056050.70

Les siphons de sol avec couvercle étanche sont équipés d'une plaque pleine d'une épaisseur de 8 mm avec joint d'étanchéité périphérique.

La grille du siphon de sol avec couvercle étanche se retire à l'aide d'une ventouse. C'est un élément supplémentaire qui n'est pas disponible en kit avec le siphon de sol.

TYPES DE GRILLE

grille caillebotis antidérapant

grille à barreaux

plaque pleine

plaque pleine étanche

REGARDS DE VISITE À PLAQUE PLEINE

Ce sont des éléments du réseau d'assainissement largement utilisés dans les installations industrielles (usines chimiques, alimentaires, pharmaceutiques, etc.). Ils facilitent l'accès aux canalisations sous le revêtement de sol et le nettoyage. Ils sont fabriqués en acier de classe AISI304 ou AISI316. Le joint d'étanchéité monté entre le couvercle à boulons et le corps empêche la pénétration de l'eau.

Les couvercles sont disponibles en deux aspects:
- lisse (G),
- damier (R).

La finition du bord permet la fixation dans tout type de revêtement de sol. Nous vous proposons des regards de visite pour réseaux d'assainissement d'un diamètre à partir du DN110.

AVANTAGES DES REGARDS DE VISITE

- résistants à la corrosion,
- bloquent les mauvaises odeurs,
- faciles à monter,
- dimensions adaptées aux canalisations d'assainissement,
- élément architectural esthétique.

MONTAGE DU REGARD DE VISITE

1. Placer le tuyau d'évacuation à la hauteur requise.
2. Lors du bétonnage, le haut du regard de visite doit se situer à environ 1-1,5 mm au-dessous du revêtement de sol.

REGARDS DE VISITE À PLAQUE PLEINE

Symbole	Réf.	Dimensions [mm]	
Rw 150/110		DN	110
Réf. du regard de visite complet en mat. 304 avec plaque lisse	08.050110.53	W	150
Réf. du regard de visite complet en mat. 304 avec plaque damier	08.050110.54	H	126
Plaque lisse	11.150141.02		
Plaque damier	13.150141.02		

Symbole	Réf.	Dimensions [mm]	
Rw 200/160		DN	160
Réf. du regard de visite complet en mat. 304 avec plaque lisse	08.051160.53	W	200
Réf. du regard de visite complet en mat. 304 avec plaque damier	08.051160.54	H	127
Plaque lisse	11.200195.02		
Plaque damier	13.200195.02		

Symbole	Réf.	Dimensions [mm]	
Rw 250/200		DN	200
Réf. du regard de visite complet en mat. 304 avec plaque lisse	08.053200.53	W	250
Réf. du regard de visite complet en mat. 304 avec plaque damier	08.053200.54	H	127
Plaque lisse	11.300295.02		
Plaque damier	13.300295.02		

Symbole	Réf.	Dimensions [mm]	
Rw 300/200		DN	200
Réf. du regard de visite complet en mat. 304 avec plaque lisse	00.053200.53	W	300
Réf. du regard de visite complet en mat. 304 avec plaque damier	00.053200.54	H	127
Plaque lisse	11.300295.02		
Plaque damier	13.300295.02		

Symbole	Réf.	Dimensions [mm]	
Rw 250/160		DN	160
Réf. du regard de visite complet en mat. 304 avec plaque lisse	08.052160.53	W	250
Réf. du regard de visite complet en mat. 304 avec plaque damier	08.052160.54	H	127
Plaque lisse	11.250245.02		
Plaque damier	13.250245.02		

Symbole	Réf.	Dimensions [mm]	
Rw 200/110		DN	110
Réf. du regard de visite complet en mat. 304 avec plaque lisse	08.051110.53	W	200
Réf. du regard de visite complet en mat. 304 avec plaque damier	08.051110.54	H	127
Plaque lisse	11.200195.02		
Plaque damier	13.200195.02		

Symbole	Réf.	Dimensions [mm]	
Rw 300/160		DN	160
Réf. du regard de visite complet en mat. 304 avec plaque lisse	08.053160.53	W	300
Réf. du regard de visite complet en mat. 304 avec plaque damier	08.053160.54	H	127
Plaque lisse	11.300295.02		
Plaque damier	13.300295.02		

REGARDS DE VISITE À PLAQUE PLEINE

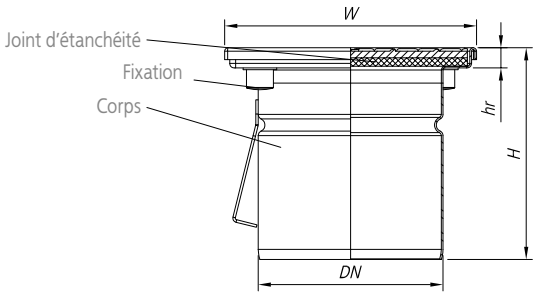

PLAQUE DAMIER

PLAQUE LISSE

COMPOSANTS DU REGARD DE VISITE:
- corps
- couvercle
- boulons de fixation
- joint d'étanchéité

DRAINAGE LINÉAIRE

CANIVEAUX À GRILLE

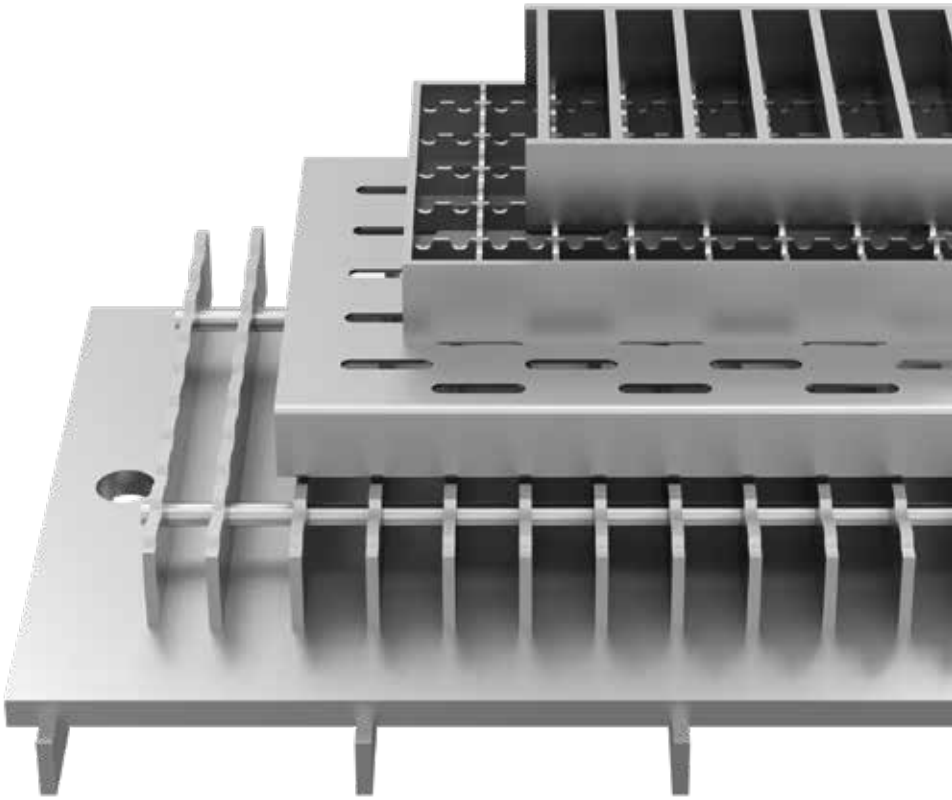

Ils servent à collecter l'eau de la surface du sol et à l'évacuer vers le réseau d'assainissement. Ce type de drainage est utilisé dans les usines de l'industrie alimentaire (brasseries, laiteries, boucheries) et de l'industrie chimique.

TECHNOLOGIE DE RÉALISATION

Les caniveaux à grille sont fabriqués dans une large gamme de dimensions et de formes. Ils sont faits « sur mesure », suite à la coopération entre le client, le concepteur ou l'ingénieur méthodes et nos ingénieurs. En standard, nos produits sont faits à partir de tôle de 2 mm d'épaisseur, en aciers AISI304 ou AISI316.

Les caniveaux ont une pente de fond intégrée qui est normalement de 1%. Il est possible d'adapter la pente de fond à un projet spécifique.

Pour faciliter le montage, chaque caniveau est doté de vis de réglage et de dispositifs d'ancrage. Ils permettent de niveler correctement le caniveau et de l'intégrer dans un sol en béton.

CANIVEAUX À GRILLE

Les caniveaux sont recouverts de grilles. En fonction de l'usage et du type de charge, nous pouvons vous proposer des grilles caillebotis, à barreaux ou des plaques pleines. En standard, les sections de plus de 4 mètres de longueur sont assemblées à l'aide de brides avec des joints d'étanchéité. Les caniveaux à grille peuvent être combinés avec d'autres éléments du réseau d'assainissement, tels que siphons de sol, caniveaux à fente, selon les besoins du client.

CANIVEAUX À GRILLE

AVANTAGES DES CANIVEAUX

- évacuation de grandes quantités d'eau
- possibilité de les configurer librement et de les assembler à l'angle requis avec d'autres caniveaux à grille ou à fente
- possibilité d'utilisation de différents types de grilles de recouvrement
- facilité de nettoyage (angles intérieurs arrondis, grilles amovibles, panier à déchets avec siphon)
- possibilité d'adaptation de la finition des bords en fonction du sol (avec battée extérieure pour insérer sous le carrelage, cornière pour joint de dilatation)
- montage d'un regard de visite à la sortie

DÉSIGNATION DES CANIVEAUX

Les caniveaux à grille sont désignés par leur largeur extérieure (S150, S200, S220.....S600, etc.).

EXEMPLE

S150 - désigne un caniveau d'une largeur extérieure de 150 mm.

Pour le caniveau S150, la largeur de la grille sera de 110 mm et la largeur hydraulique Sh de 80 mm. Lors de la détermination des paramètres d'un caniveau, il convient de préciser, outre sa désignation, le type et la taille de la pente et le tracé du caniveau dans le plan.

CANIVEAUX À GRILLE

GRILLES DE RECOUVREMENT

Le caniveau est le plus souvent recouvert d'un caillebotis antidérapant composé de mailles de 23 x 23 mm et d'un plat porteur de 25 x 2 ou 30 x 2 mm. Nous pouvons également vous proposer des plaques pleines, des grilles à barreaux ou des grilles en tôle perforée. Notre offre comporte des grilles de différentes tailles et dimensions.

La grille est choisie en fonction de l'endroit de montage du caniveau, compte tenu de la classe de charge et de la fonctionnalité. Les plaques pleines sont recommandées pour les endroits soumis à la circulation intensive de chariots élévateurs. En revanche, la grille caillebotis se prête le mieux aux endroits abondant en eau à évacuer.

FINITION DES BORDS DU CANIVEAU

La finition appliquée doit tenir compte du type de revêtement de sol et de la température des eaux usées:

1 - replié vers le bas (standard),
2 - avec battée extérieure pour insérer sous le rêtement du sol,
3 - avec plinthe,
4 - avec cornière pour joint de dilatation,
5 - avec feuillure,
6 - à insérer sous le sol en vinyle.

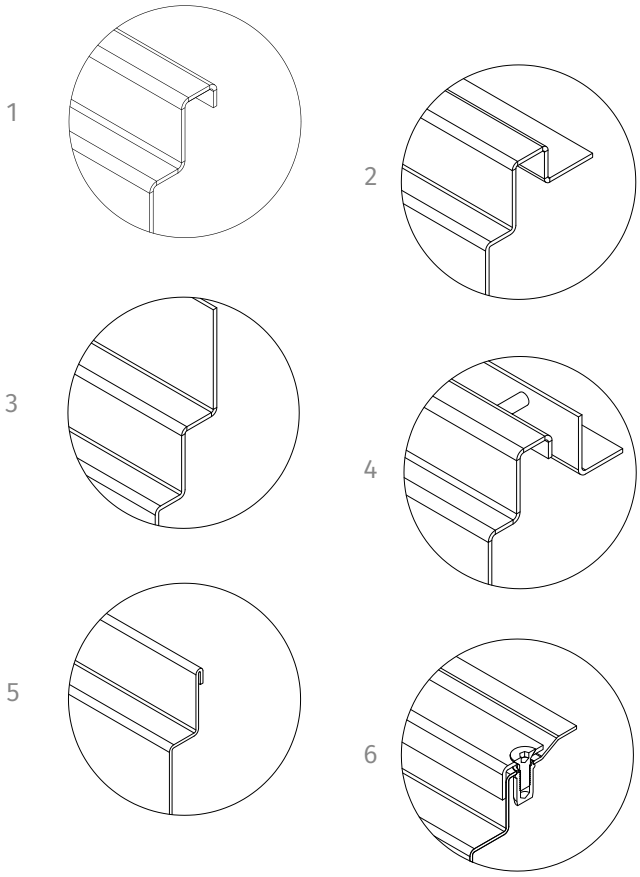

CANIVEAUX À GRILLE

La figure ci-dessous présente un exemple de tracé de caniveaux. L'emplacement des siphons de sol ainsi que le tracé du caniveau dépendent des besoins et de la quantité d'eau qui s'accumule sur le sol lors du procédé. Il est possible de combiner nos systèmes, les caniveaux à grille et à fente.

Le tracé du caniveau doit être déterminé par le concepteur en consultation avec l'ingénieur méthodes. En cas de questions techniques, nos consultants sont prêts à vous aider.
La sortie du caniveau est dotée d'un siphon et d'un panier à déchets pour protéger le réseau d'assainissement des impuretés solides. La sortie comporte une collerette pour intégrer une isolation horizontale.

Cette solution garantira l'étanchéité au point de passage de la sortie par le plancher/plafond.

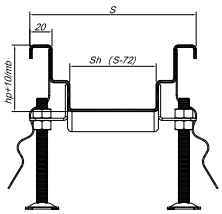

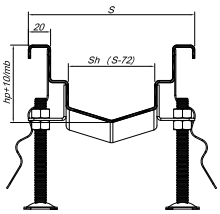

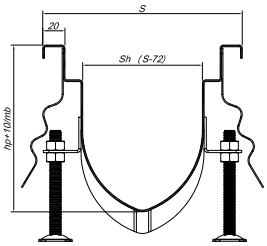

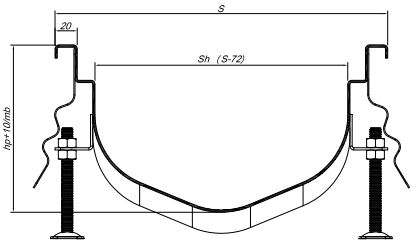

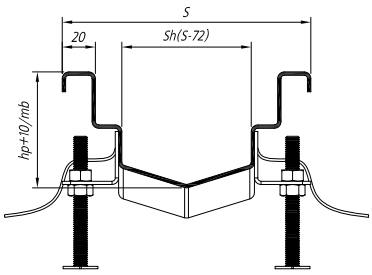

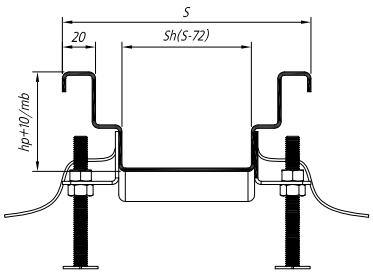

hp. - hauteur initiale du caniveau, pente de fond du caniveau en fonction des besoins et des possibilités d'exécution d'un système de drainage donné.

CANIVEAUX À GRILLE

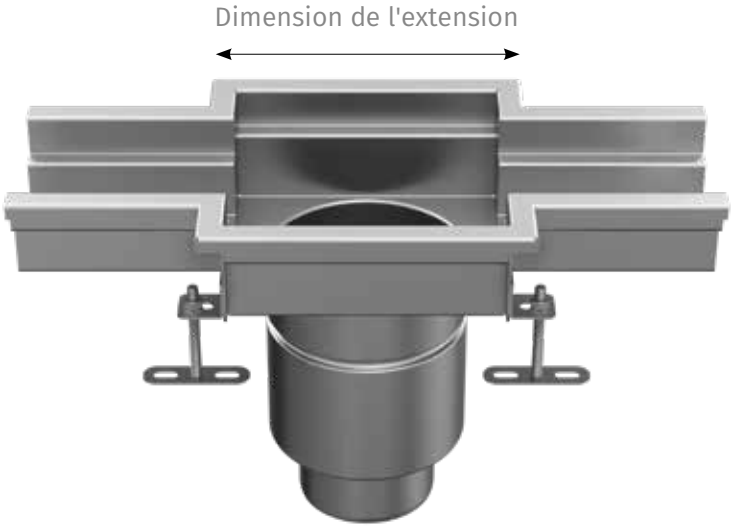

Le tableau ci-dessous présente les dimensions standard de l'extension du caniveau en fonction du type de sortie utilisé. L'extension est toujours plus profonde de 10 mm que le caniveau qui y est raccordé.

Comme les éléments porteurs de la grille ne sont orientés que dans une seule direction, l'extension est asymétrique pour éviter qu'elle soit mal positionnée.

Type de sortie	Diamètre de la sortie [mm]	Diamètre du corps [mm]	Dimension de l'extension (longueur x largeur) [mm]	Caniveau sans extension		Débit V1,2 [l/s]
				Largeur minimale du caniveau [mm]	Largeur hydraulique minimale [mm]	
Wm150/Wm200/50,75,110V1/2,H1/2	50,75,110	110	205x200	S190	120	0.9
W200/75,110V1/2,H1/2	75, 110	157	245x240	S240	170	2.1
W250/110V1,H1	110	193	275x270	S270	200	3
W250/110V2,H2	110	172	275x270	S250	180	3
W300/110,160V1/2,H1/2	110, 160	255	355x350	S330	260	5.7
W400/200V1,H1	200	348	445x440	S430	360	13.9
W400/200V2,H2	200	320	445x440	S400	330	13.9

V1	Évacuation verticale, corps en une pièce	H1	Évacuation horizontale, corps en une pièce
V2	Évacuation verticale, corps télescopique	H2	Évacuation horizontale, corps télescopique

CANIVEAUX À FENTE

AVANTAGES DES CANIVEAUX À FENTE

- bonne intégration architecturale,
- moins chers que les caniveaux à grille,
- possibilité d'assemblage avec d'autres types de caniveaux,
- absence de grille de recouvrement supplémentaire,
- montage facile sur le chantier.

Les caniveaux à fente sont un système de drainage simple et peu coûteux pour les surfaces où une grande capacité hydraulique n'est pas nécessaire.

Ils se prêtent parfaitement aux locaux où s'accumulent les condensats provenant de machines et de la climatisation, aux laiteries, boulangeries, piscines, pour séparer les surfaces sèches et humides.

TECHNOLOGIE DE RÉALISATION

Les caniveaux à fente sont faits de tôle de 1,5 à 2 mm d'épaisseur. Ils sont dotés d'une pente de fond. Ils peuvent également être adaptés à une épaisseur donnée du plancher/plafond. L'évacuation de l'eau du caniveau à fente peut se faire par un piquage ou un siphon de sol avec un panier à déchets et une garde d'eau. La longueur standard d'un caniveau avec une seule sortie ne doit pas dépasser 10 m. Les sections de plus de 4 m de longueur sont reliées au moyen de brides avec un joint d'étanchéité. Il est également possible de les souder lors du montage.

CANIVEAUX À FENTE

CANIVEAUX À FENTE MINI

Les caniveaux à fente MINI sont fabriqués en tôle d'une épaisseur de 1,5 mm. C'est un caniveau sans grille, doté d'un rendement hydraulique plus élevé que le caniveau standard. Il se caractérise par une fente d'entrée et une largeur de passage plus petites. Il est utilisé partout où la quantité d'eaux usées à évacuer est moins importante.

CANIVEAUX À FENTE MAXI

Les caniveaux à fente MAXI sont fabriqués en tôle d'une épaisseur de 2 mm. C'est un caniveau sans grille, doté d'un rendement hydraulique plus élevé que le caniveau standard. Il se caractérise par une fente d'entrée et une largeur de passage plus grandes. Il est utilisé partout où la quantité d'eaux usées à évacuer est plus importante et où la spécificité du procédé de fabrication (absence de grosses impuretés solides) ne nécessite pas le recours au caniveau à grille.

CANIVEAU À GRILLE MINI

Il combine les avantages des caniveaux à grille et à fente. Il s'agit d'un petit caniveau avec une grille de recouvrement. Ce caniveau est dédié aux endroits où la quantité d'eau à évacuer est faible et qui nécessitent un caniveau avec un regard de visite. Il est fabriqué en standard en acier V2A ou V4A d'une épaisseur de 1,5 à 2 mm.

En analysant la section caractéristique du caniveau mini à l'endroit de la fixation de la grille, il est à noter que la barre transversale qui fixe la grille raidit en même temps la structure du caniveau.

Le caniveau à grille mini est doté de vis de réglage et de dispositifs d'ancrage. La technologie de montage et d'exploitation ultérieure est la même que pour les autres caniveaux à grille.

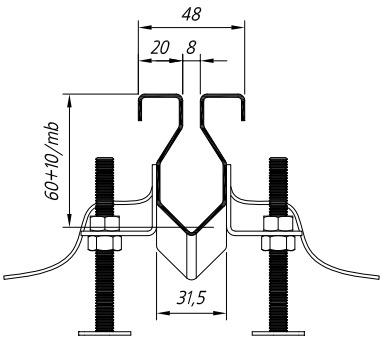

Caniveau à fente mini

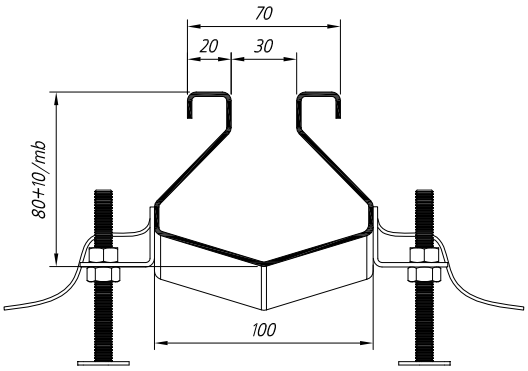

Caniveau à fente maxi

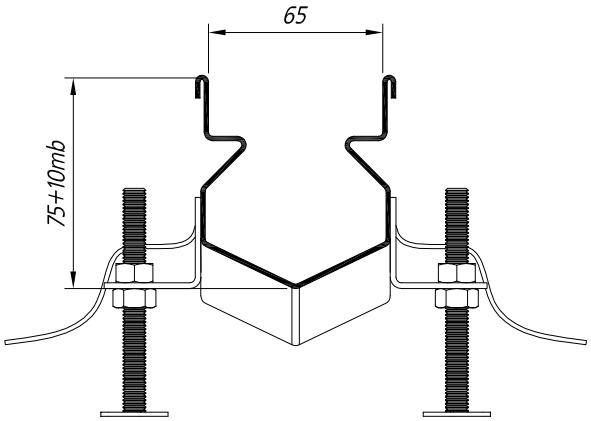

Caniveau à grille mini

DRAINAGE LINÉAIRE

SCHÉMA DE CONNEXION DE CANIVEAUX

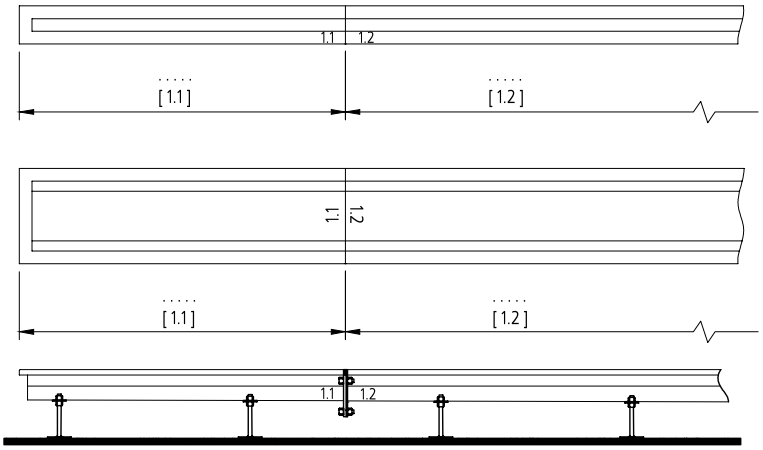

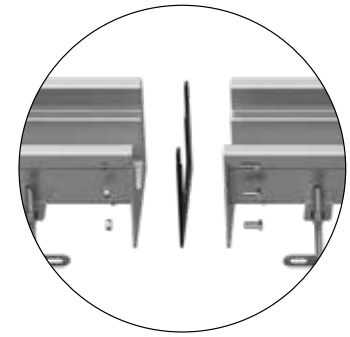

En règle générale, les lignes de caniveaux sont divisées en sections de 4 mètres pour permettre un transport efficace et sûr des produits. Il est possible de fabriquer une section de caniveau d'une longueur maximale de 6 mètres. La longueur des sections dépend également de la technologie de fabrication. En standard, les éléments sont raccordés avec des brides. Ce type de connexion nécessite un espace supplémentaire de 25 mm sous le fond du caniveau pour assurer l'étanchéité entre ses sections. Une solution alternative consiste à souder le drainage sur le chantier.

DRAINAGE LINÉAIRE

MONTAGE DE CANIVEAUX

Avant de commencer le montage d'un caniveau, tous ses composants doivent être vissés ensemble selon le « schéma de montage » pour assurer l'étanchéité de tous les raccords à bride (bride - joint - bride).

Insérer le caniveau ainsi préparé dans le manchon du tuyau d'évacuation.

Ensuite, régler et niveler le caniveau à la cote requise. Le bord du caniveau doit se trouver à 1-1,5 mm sous la surface du sol.

Une fois le caniveau stabilisé, il est recommandé de le protéger contre les déplacements pendant le bétonnage.

Bétonner les pieds de nivellement et les dispositifs d'ancrage. Les endroits difficiles d'accès doivent être bétonnés à l'aide d'une spatule.

Ne pas oublier de bien protéger les différents éléments contre les salissures. Lors du montage, il est nécessaire de démonter les grilles de recouvrement, les paniers à déchets et les siphons.

PROFONDEUR DES CANIVEAUX

La profondeur des caniveaux dont le fond est en pente, augmente avec leur longueur. La profondeur du caniveau à la sortie dépend de la hauteur initiale, de la longueur et de la pente prévue. La profondeur initiale standard du caniveau à fente est de 65 mm, la pente de fond de 1% et la largeur de la fente de 20 mm.

Ces paramètres peuvent toutefois être modifiés selon les besoins du client.

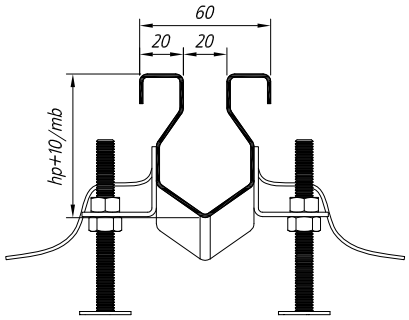

DRAINAGE LINÉAIRE

HAUTEURS MINIMALES DES CANIVEAUX À GRILLE ET À FENTE

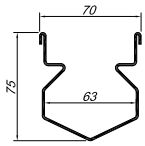

Caniveau à grille mini

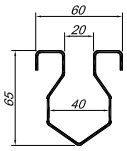

Caniveau à fente

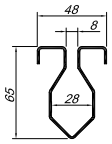

Caniveau à fente mini

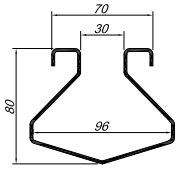

Caniveau à fente maxi

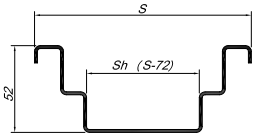

Caniveau à grille à fond plat

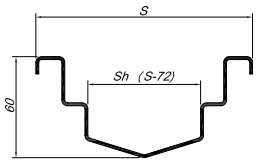

Caniveau à grille avec pente transversale

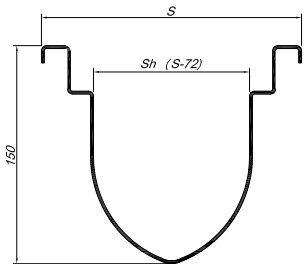

Caniveau à grille étroit à fond semi-circulaire

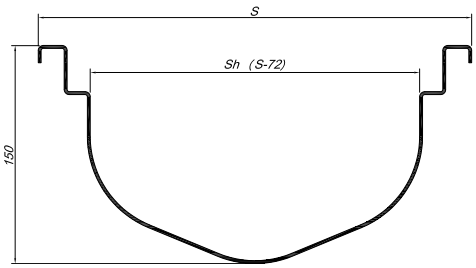

Caniveau à grille large à fond semi-circulaire

REMPLISSAGE DES BORDS

Bord standard (non rempli).

Bord rempli de plastique. Il facilite le montage et empêche la création d'un espace vide entre le béton et le bord, protégeant ainsi le bord du caniveau contre la déformation en cas de lourde charge.

Bord rempli d'inox. Le bord rempli d'une barre plate doit être utilisé dans les zones à forte densité de circulation et forte charge utile.

Bord avec cornière. La cornière est reliée au bord du caniveau au moyen d'une tige. Ce type de bord est utilisé pour réaliser un joint de dilatation le long du caniveau, par exemple à des températures élevées des liquides évacués.

Bord avec battée pour sols en vinyle. La battée est posée sur le bord du caniveau. Elle permet une liaison étanche entre le caniveau et le sol revêtu de vinyle.

Pas de remplissage

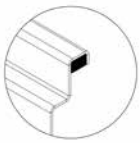

Remplissage de caoutchouc

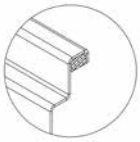

Remplissage de résine

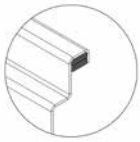

Remplissage avec une barre plate

Cornière de bord

Battée pour sol en vinyle

COUVERCLES DE VISITE

COUVERCLES DE VISITE

Les couvercles de visite sont disponibles en différentes variantes et tailles. Ils sont largement utilisés dans les établissements industriels et publics, tels les magasins, les salles d'exposition, les restaurants, les ateliers, les entrepôts, où l'accès aux réseaux sous le sol est nécessaire.

La finition de la partie supérieure peut être réalisée, entre autres, en carrelage de sol.

Les couvercles sont fabriqués en acier inoxydable V2A d'une épaisseur de 3 mm, ce qui permet de les utiliser dans des endroits où les exigences sanitaires sont plus strictes.

Les couvercles étanches au gaz standard se composent d'une partie supérieure et inférieure, d'une fixation par boulon assurant une fermeture sûre et stable et d'une armature en « acier noir ».
Ils sont dotés d'un joint torique entre les deux parties.

AVANTAGES DES COUVERCLES DE VISITE

- accès facile aux réseaux sous le sol,
- étanchéité aux odeurs,
- étanchéité à l'eau,
- système d'ouverture simple,
- forte durabilité,
- aspect esthétique attractif.

COUVERCLES DE VISITE STANDARDS

DIMENSIONS DES COUVERCLES DE VISITE ÉTANCHES AU GAZ

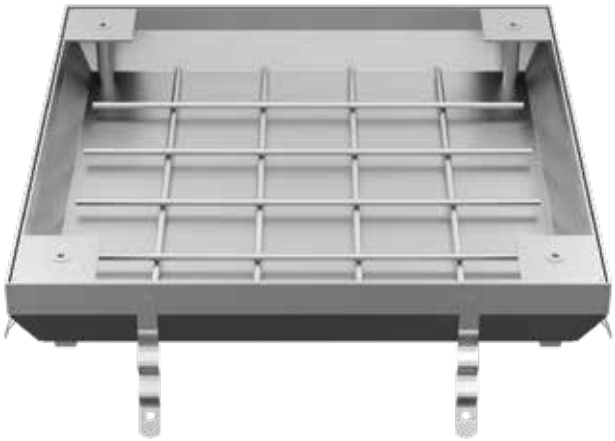

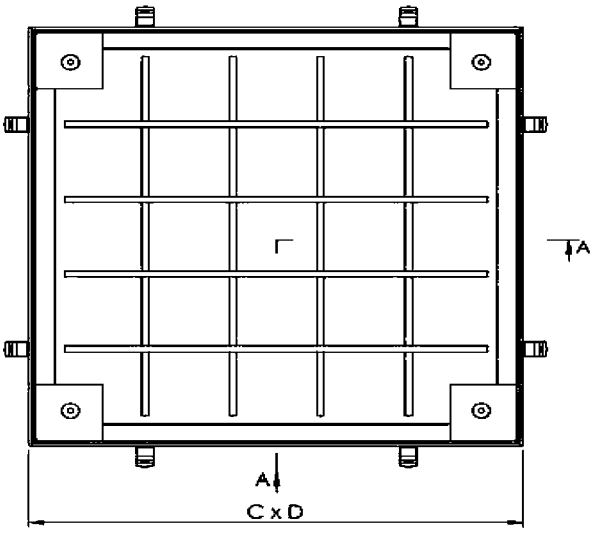

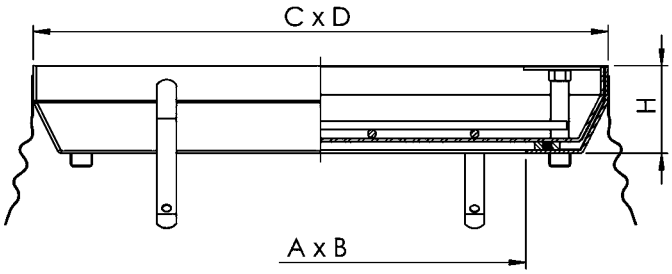

Classe	Type	A x B [mm]	C x D [mm]	H [mm]
B125	K3x3	300x300	440x440	70
	K4x4	400x400	560x560	85
	K5x5	500x500	660x660	85
	K6x6	600x600	760x760	85
	K7x7	700x700	880x880	100
	K8x8	800x800	980x980	100
	K9x9	900x900	1080x1080	100
	K10x10	1000x1000	1180x1180	100

En kit : 2x anneau de levage

Option: couvercle en tôle larmée

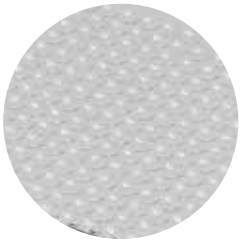

COUVERCLES DE VISITE MODULAIRES

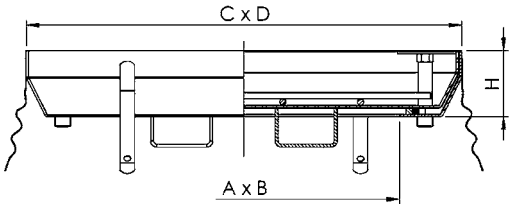

Classe	Type	A x B [mm]	C x D [mm]	H [[mm]
C250	K3x3	300x300	440x440	70
	K4x4	400x400	560x560	85
	K5x5	500x500	660x660	85
	K6x6	600x600	760x760	85
	K7x7	700x700	880x880	100
	K8x8	800x800	980x980	100
	K9x9	900x900	1080x1080	100
	K10x10	1000x1000	1180x1180	100

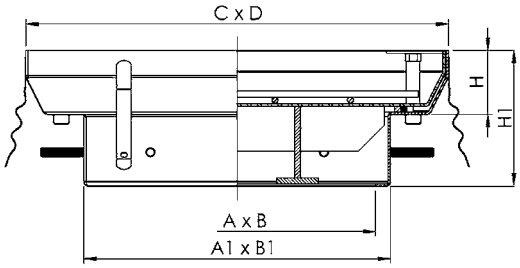

Classe	Type	A x B [mm]	A1 x B1 [mm]	C x D [mm]	H [[mm]	H1 [mm]
D400	K3x3	266x266	306x306	440x440	70	165
	K4x4	366x366	406x406	560x560	85	180
	K5x5	466x466	506x506	660x660	85	180
	K6x6	566x566	606x606	760x760	85	180
	K7x7	666x666	706x706	880x880	100	195
	K8x8	766x766	806x806	980x980	100	195
	K9x9	866x866	906x906	1080x1080	100	195
	K10x10	966x966	1006x1006	1180x1180	100	195

OPTION: COUVERCLE MODULAIRE ÉTANCHE AU GAZ

Notre offre comprend la conception et la fabrication de couvercles de visite modulaires étanches au gaz, composés de segments conçus selon les spécifications du client, compte tenu des fonctionnalités résultant des conditions d'utilisation.

COUVERCLES DE VISITE À VÉRINS

DIMENSIONS DES COUVERCLES DE VISITE ÉTANCHES AU GAZ AVEC VÉRINS

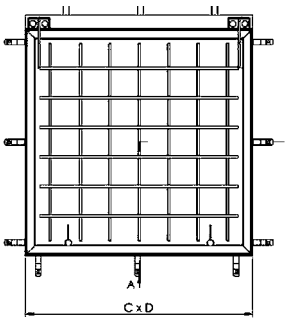

Classe	Type	A x B [mm]	C x D [mm]	H [[mm]	H1 [mm]
B125	K6x6	600x600	770x770	100	200
	K7x7	700x700	870x870	100	200
	K8x8	800x800	970x970	100	200
	K9x9	900x900	1070x1070	100	200
	K10x10	1000x1000	1170x1170	100	200

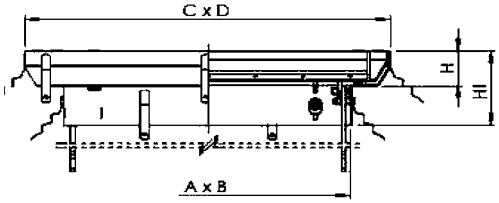

Classe	Type	A x B [mm]	C x D [mm]	H [[mm]	H1 [mm]
C250	K6x6	600x600	770x770	100	200
	K7x7	700x700	870x870	100	200
	K8x8	800x800	970x970	100	200
	K9x9	900x900	1070x1070	100	200
	K10x10	1000x1000	1170x1170	100	200

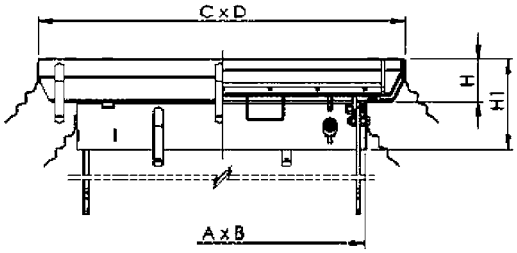

Classe	Type	A x B [mm]	C x D [mm]	H [[mm]	H1 [mm]
D400	K6x6	600x600	770x770	100	200
	K7x7	700x700	870x870	100	200
	K8x8	800x800	970x970	100	200
	K9x9	900x900	1070x1070	100	200
	K10x10	1000x1000	1170x1170	100	200

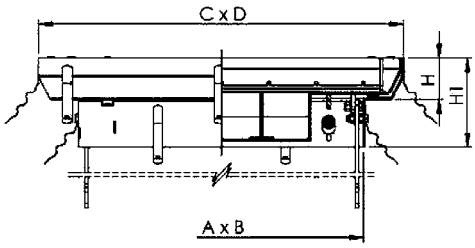

En kit : 2x poignée

Option : couvercle en tôle larmée

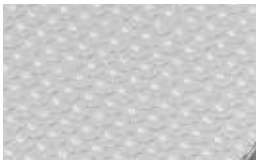

COUVERCLES DE VISITE RONDS

Les couvercles de visite ronds complètent l'offre d'ATT. Ils sont fabriqués en deux versions, celle à remplissage et celle avec plaque en inox à damier. Notre service ingénierie adapte les dimensions et les structures à la classe de charge prévue en fonction des spécifications individuelles du client.

TRAPPES

DIMENSIONS DES TRAPPES

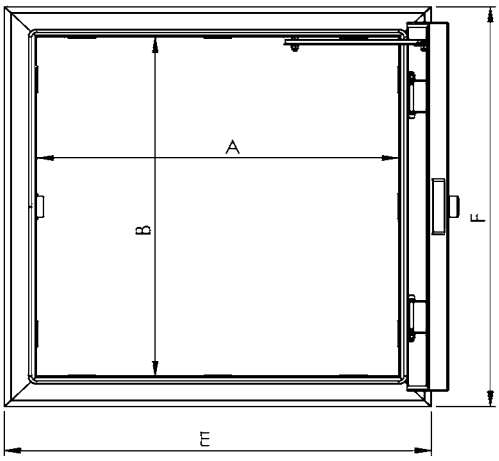

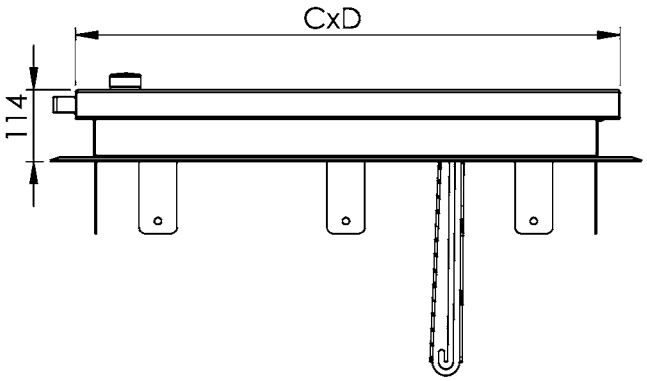

Classe	A x B [mm]	C x D [mm]	E x F [mm]
WB-1 4x4	400 x 400	470 x 470	543 x 543
WB-1 5x5	500 x 500	570 x 570	643 x 643
WB-1 6x6	600 x 600	670 x 670	743 x 743
WB-1 7x7	700 x 700	770 x 770	843 x 843
WB-1 8x8	800 x 800	870 x 870	943 x 943
WB-1 9x9	900 x 900	970 x 970	1043 x 1043
WB-1 10x10	1000 x 1000	1070 x 1070	1143 x 1143

Options des trappes:

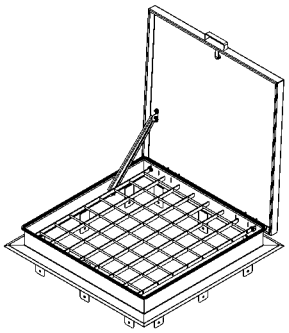

avec grille de sécurité

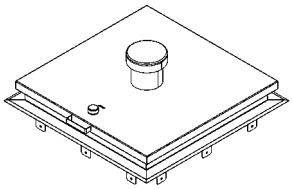

avec cheminée de ventilation

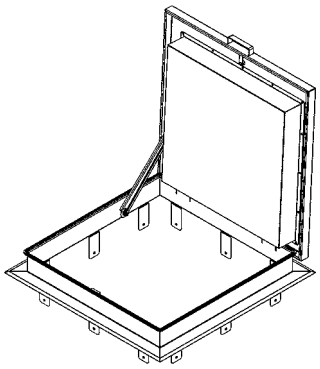

calorifugée

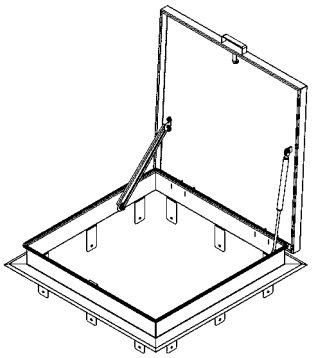

avec vérin au gaz
(le nombre de pièces dépend de la taille de la trappe)

COUVERCLES DE VISITE EN ALUMINIUM

Les couvercles de visite en aluminium sont utilisés dans les établissements industriels et publics, tels les magasins, les salles d'exposition, les restaurants, les ateliers, les entrepôts, où l'accès au réseau sous le sol est nécessaire. La finition de la partie supérieure peut être réalisée, entre autres, en carrelage de sol. Les couvercles de visite en aluminium sont disponibles en différentes variantes et tailles. Ils sont étanches aux odeurs et aux liquides. Trois séries sont disponibles: KA-light, KA-heavy et KA-extra heavy.

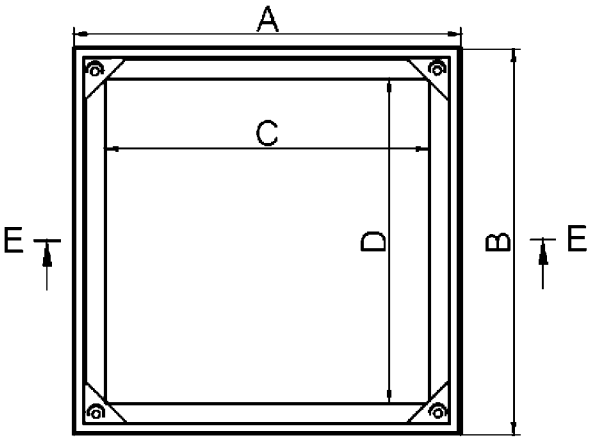

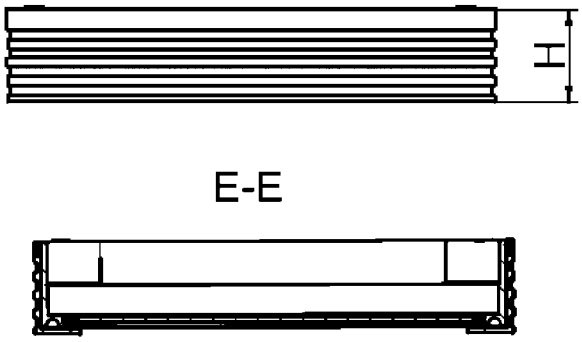

Série KA-Light - couvercles équipés de deux joints d'étanchéité:
un joint dans le fond et un joint en forme de T * dans le cadre.

Disponibles en quatre hauteurs : 40 mm, 60 mm, 80 mm, 100 mm.

Numéro de série	Côtes hors tout AxB [mm]	Côtes de passage CxD [mm]	Hauteur H [mm]	Charge [Kn]
KA-40/60/80/100L- 3x3	300x300	240x240	40/60/80/100	40
KA-40/60/80/100L- 4x4	400x400	340x340	40/60/80/100	40
KA-40/60/80/100L- 5x5	500x500	440x440	40/60/80/100	40
KA-40/60/80/100L- 6x6	600x600	540x540	40/60/80/100	40
KA-40/60/80/100L- 7x7	700x700	640x640	40/60/80/100	20
KA-40/60/80/100L- 8x8	800x800	740x740	40/60/80/100	20
KA-40/60/80/100L- 9x9	900x900	840x840	40/60/80/100	20
KA-40/60/80/100L-10x10	1000x1000	940x940	40/60/80/100	20

COUVERCLES DE VISITE EN ALUMINIUM

Série KA-Heavy - couvercles de visite dotés de trois joint d'étanchéités: deux dans le fond et un en T * dans le cadre. Disponibles en quatre hauteurs: 40 mm, 60 mm, 80 mm, 100 mm.

Numéro de série	Côtes hors tout AxB [mm]	Côtes de passage CxD [mm]	Hauteur H [mm]	Charge [Kn]
KA-40/60/80/100H- 3x3	300x300	210x210	40/60/80/100	60
KA-40/60/80/100H- 4x4	400x400	310x310	40/60/80/100	60
KA-40/60/80/100H- 5x5	500x500	410x410	40/60/80/100	60
KA-40/60/80/100H- 6x6	600x600	510x510	40/60/80/100	60
KA-40/60/80/100H- 7x7	700x700	610x610	40/60/80/100	40
KA-40/60/80/100H- 8x8	800x800	710x710	40/60/80/100	40
KA-40/60/80/100H- 9x9	900x900	810x810	40/60/80/100	40
KA-40/60/80/100H- 10x10	1000x1000	910x910	40/60/80/100	40

Série KA- Extra Heavy - couvercles de visite dotés de trois joints d'étanchéités: deux dans le fond et un en T * dans le cadre. Disponible en deux hauteurs: 80 mm et 100 mm. Classe de charge : 125 Kn.

Numéro de série	Côtes hors tout AxB [mm]	Côtes de passage CxD [mm]	Hauteur H [mm]	Charge [Kn]
KA-80/100EH- 3x3	300x300	210x210	80/100	125
KA-80/100EH - 4x4	400x400	310x310	80/100	125
KA-80/100EH- 5x5	500x500	410x410	80/100	125
KA-80/100EH- 6x6	600x600	510x510	80/100	125
KA-80/100EH- 7x7	700x700	610x610	80/100	125
KA-80/100EH- 8x8	800x800	710x710	80/100	125
KA-80/100EH- 9x9	900x900	810x810	80/100	125
KA-80/100EH-10x10	1000x1000	910x910	80/100	125

Pour que le couvercle de visite remplisse correctement sa fonction, les conditions suivantes doivent être respectées lors du montage:

1. Les parties supérieure et inférieure du couvercle de visite doivent être assemblées lors de la pose.
2. Pour éviter toute déformation du cadre qui gênerait l'utilisation ultérieure, placer des supports de bras de fer entre les bords de la partie supérieure et de la partie inférieure.
3. Il est nécessaire de bien niveler et positionner le couvercle de visite sur le puits réalisé antérieurement.
4. Stabiliser le couvercle de visite avec du béton de consistance plastique.
5. La partie supérieure et l'armature doivent être remplies de béton de classe B30 ou supérieure, en fonction de ses dimensions et de la charge de l'élément fini.
6. Bétonner jusqu'à une hauteur permettant de poser ultérieurement le revêtement sol.

BOÎTES DE SOL

Elles sont montées dans des endroits nécessitant l'accès aux lignes téléphoniques et aux prises électriques dans le sol. La boîte peut être utilisée dans les établissements publics, les supermarchés, les ateliers industriels, les entrepôts, ainsi que partout où un stand commercial est périodiquement monté ou un dispositif spécifique doit être connecté.

Elles sont fabriquées en acier inoxydable V2A ou V4A. Le corps est fait de tôle de 2 mm et le couvercle avec une plaque d'ouverture de tôle de 5 mm d'épaisseur. Tous les éléments sont soudés sous argon, puis décapés et protégés contre la corrosion. La boîte est dotée d'un couvercle en satin avec un joint d'étanchéité fixé sur les boulons et d'une plaque d'ouverture à soufflet. Elle permet d'accéder facilement à l'intérieur de la boîte sans avoir à démonter le couvercle.

Le dispositif de fermeture de la plaque protège la boîte contre toute ouverture non autorisée.

SK1

SK2

Nous fabriquons des boîtes à une chambre SK1, à deux chambres SK2 et à plusieurs chambres sur demande.

ATTENTION!
A la demande du client, il est possible de modifier les côtes indiquées dans le tableau.

Type	Référence	Côtes hors tout A x B [mm]	Côtes de passage C x D [mm]	Hauteur H [mm]
SK-1	00.090001.04	168x300	114x242	70
SK-2	00.090002.04	300x300	242x242	70

Retrouvez la gamme
complète inox sur
www.collinet.eu

De la pluie à la rivière…

De la pluie à la rivière…

COLLINET
water technology

2ème avenue 24 ▪ Hauts-Sarts ▪ 4040 Herstal
T +32 (0)4.256.56.10 ▪ **F** +32 (0)4.256.56.19
info@collinet.eu ▪ **www.collinet.eu**

467 | 01/2022