PLATESFORMES ET STRUCTURES

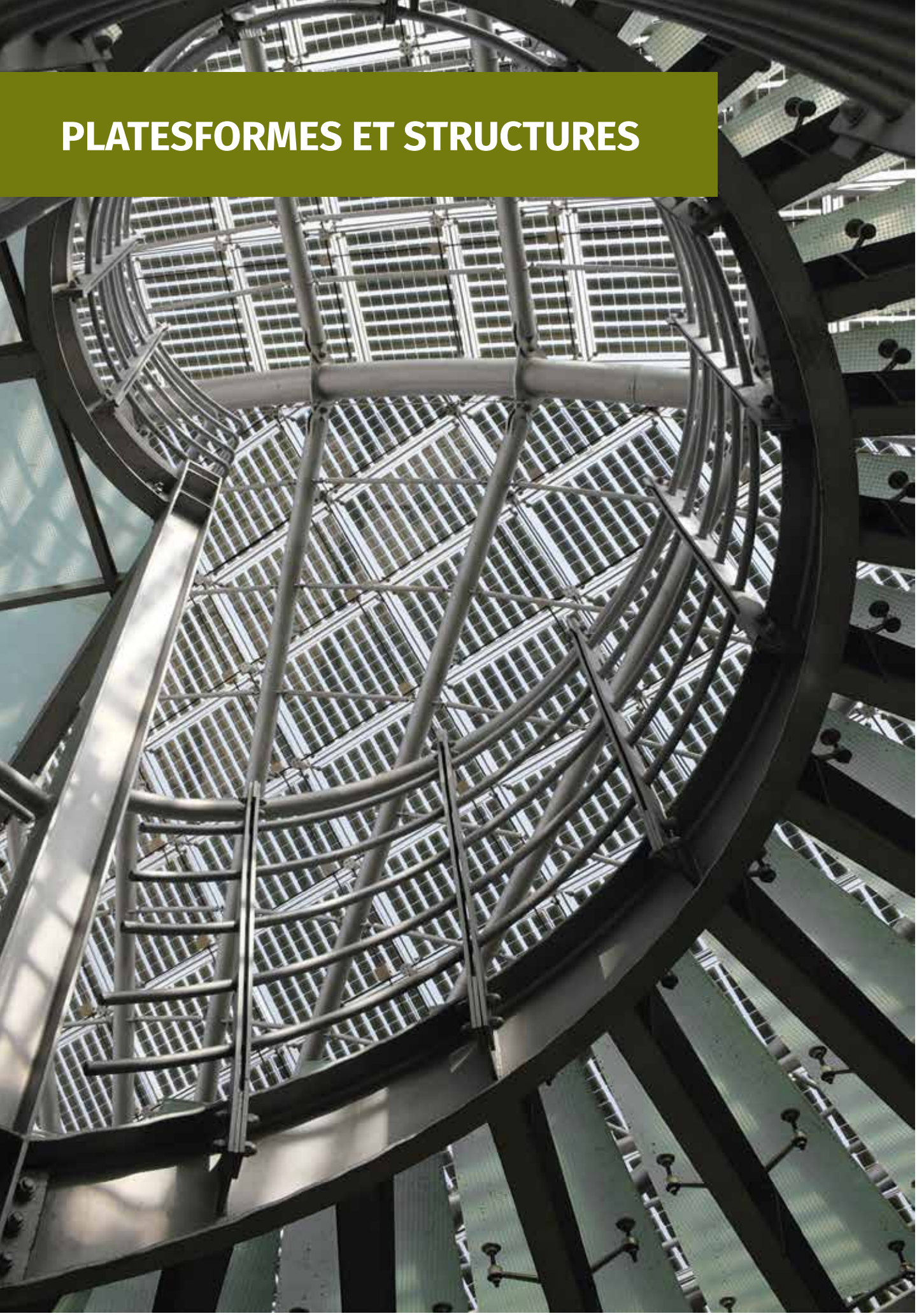

PLATESFORMES ET STRUCTURES

Les plateformes industrielles sont des éléments d'ouvrages d'art conçus pour assurer un accès sûr à une zone industrielle donnée. Elles sont utilisées pour garantir la sécurité lors des travaux en hauteur, considérés comme particulièrement dangereux. Elles permettent aux ouvriers de se déplacer en toute sécurité dans l'espace de travail.

Toutes les structures et plateformes sont conçues et fabriquées conformément aux normes suivantes:

1. PN-EN ISO 14122- 1:2016-08
   - Sécurité des machines
   - Moyens d'accès permanents aux machines
   - Partie 1: choix d'un moyen d'accès entre deux niveaux
2. PN-EN ISO 14122-2:2016-08
   - Sécurité des machines
   - Moyens d'accès permanents aux machines
   - Partie 2: Plateformes de travail et passerelles
3. PN-EN ISO 14122-3:2016-08
   - Sécurité des machines
   - Moyens d'accès permanents aux machines
   - Partie 3: Escaliers, échelles à marches et garde-corps
4. PN-EN ISO 14122-4:2016-08
   - Sécurité des machines
   - Moyens d'accès permanents aux machines
   - Partie 4: Échelles fixes
5. PN-EN 1090-1:2012
   - Partie 1: Exigences pour l'évaluation de la conformité des éléments structuraux,
6. PN-EN 1090-2:2012
   - Partie 2: Exigences techniques pour les structures en acier

PLATEFORMES ET STRUCTURES

Nous sommes spécialisés dans la préfabrication et le montage de:

- plateformes industrielles pour les chaînes de production,
- plateformes industrielles et passerelles permettant la manipulation des machines et des équipements,
- passerelles entre les bâtiments techniques,
- plateformes et escaliers industriels,
- garde-corps.

GARDE-CORPS ET MAINS COURANTES

Fabriqués en acier inoxydable, ils peuvent être utilisés à l'intérieur comme à l'extérieur. Ils se caractérisent par de bons paramètres hygiéniques, ce qui permet de les utiliser dans les usines alimentaires, et esthétiques pour mettre en valeur les qualités architecturales du bâtiment. Ils sont proposés en deux finitions: satinés et brillants. La finition satinée facilite la préservation de l'aspect esthétique.

CAILLEBOTIS DE PLATEFORME ET MARCHES

Les caillebotis et les marches de plateforme sont largement utilisés comme composants de plateformes, de cages d'escaliers intérieurs et extérieurs, de mezzanines, de passerelles, de grilles de caniveaux, de protections pour couvercles de visite, de rampes d'accès pour personnes handicapées, de passages de circulation sur les pipelines et réservoirs, de passerelles pour piétons, etc.

CAILLEBOTIS DE PLATEFORME ET MARCHES

Ces produits sont utilisés dans tous les projets de construction, quel que soit le secteur d'activité, pour améliorer la sécurité et le confort de travail, tout en s'intégrant dans l'architecture intérieure et extérieure. Nos produits, fabriqués en acier inoxydable, répondent à des normes de résistance élevées, résistent aux conditions environnementales défavorables, ne nécessitent aucun entretien, garantissent la stabilité structurelle et la sécurité de travail. Le sentiment de stabilité a aussi une importance psychologique, en particulier pour les utilisateurs de plateformes de haute altitude.

NOUS PROPOSONS DEUX TYPES DE CAILLEBOTIS DE PLATE-FORME

Caillebotis lisses – les entretoises sont étroitement insérées dans des plats porteurs puis soudées dans un cadre périphérique fait d'un plat bordeur d'une épaisseur de 3 mm.
Caillebotis crantés – caractérisé par un coefficient de frottement accru grâce au crantage sur les plats porteurs et entretoises, augmentant leurs propriétés antidérapantes. Les caillebotis crantés sont utilisés pour les plateformes situées dans les endroits présentant des risques liés à la présence de neige, de glace, de graisse et d'humidité.

CAILLEBOTIS LISSE

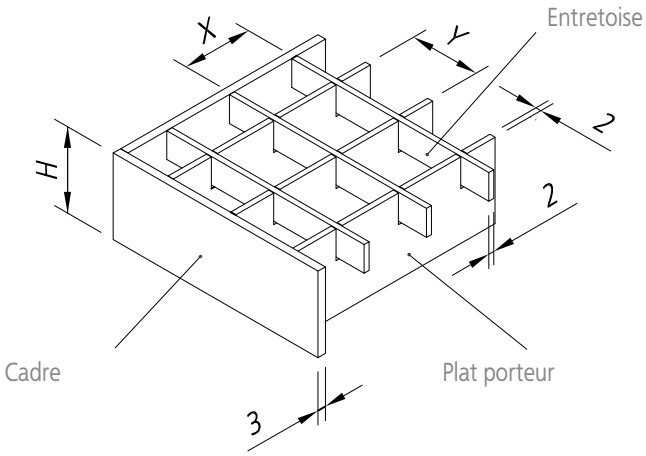

Hauteur H [mm]	Cote X [mm]	Cotre Y [mm]
20/25/30/40	12.5	25
20/25/30/40	25	25
20/25/30/40	33	33

CAILLEBOTIS DE PLATEFORME ET MARCHES

DÉFINITIONS

Plats porteurs - ils supportent/transfèrent les charges du caillebotis et sont positionnés verticalement tout en conservant un écartement égal.
Entretoises – elles relient tous les plats porteurs grâce à leur insertion étroite dans les entailles et la soudure.

Taille des mailles – écartement entre les axes des plats porteurs et des entretoises.

CAILLEBOTIS CRANTÉ

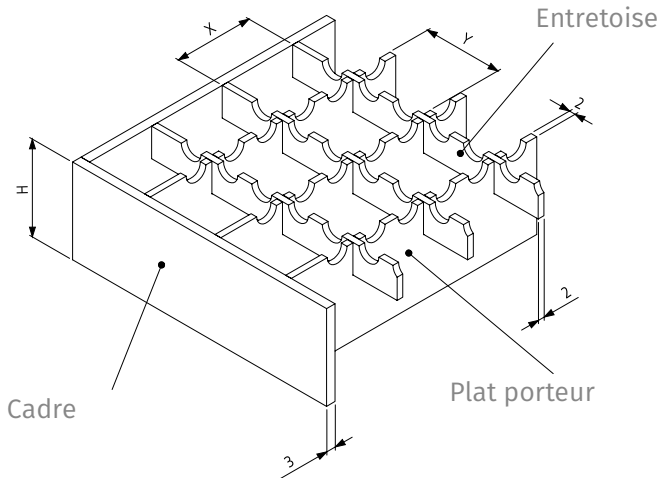

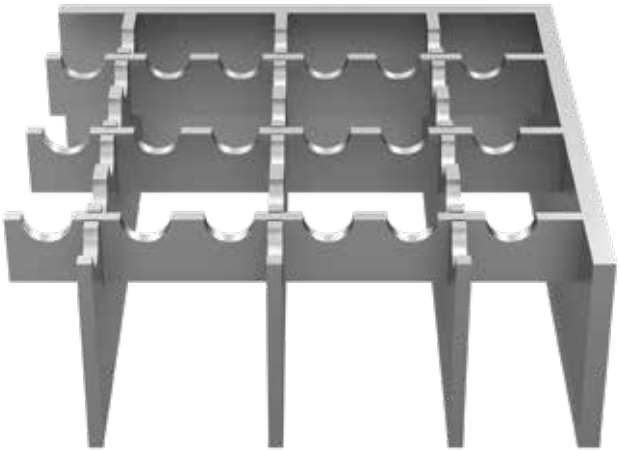

Hauteur H [mm]	Cote X [mm]	Cotre Y [mm]
20/25/30/40	12.5	25
20/25/30/40	25	25
20/25/30/40	33	33

CAILLEBOTIS DE PLATEFORME ET MARCHES

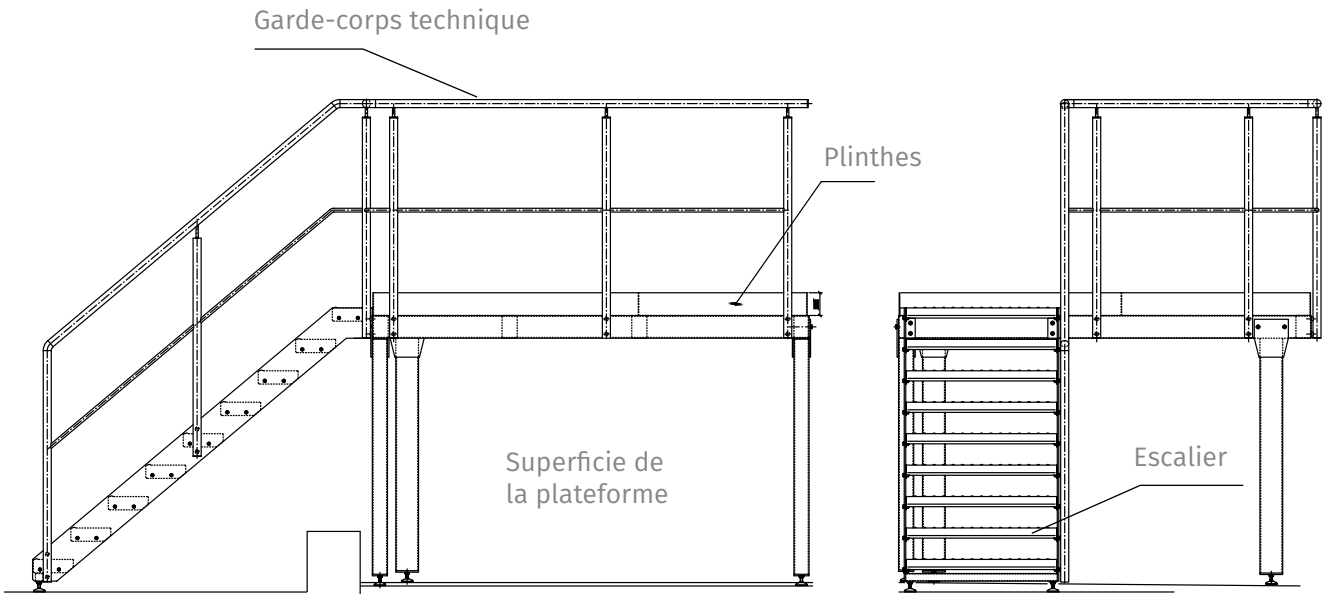

DIMENSIONS DES MARCHES D'ESCALIER

L	600			800			900			1000			1200		
B	240	270	305	240	270	305	240	270	305	240	270	305	240	270	305
h	Dimensions des plats porteurs														
n	120	150	180	120	150	180	120	150	180	120	150	180	120	150	180

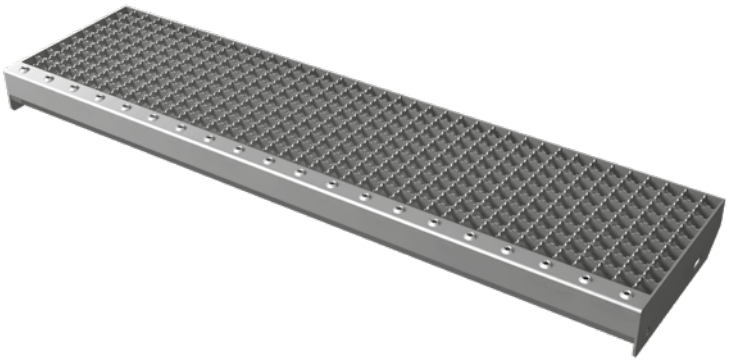

MARCHES D'ESCALIER

La marche d'escalier en caillebotis est équipée d'un cadre latéral spécial permettant un montage rapide et facile sur la structure porteuse.
Les escaliers servent d'entrée aux sous-sols, aux greniers, aux fosses de garage, aux entrepôts, etc.
En standard, nos escaliers sont disponibles dans les longueurs suivantes : 600, 800, 900, 1000 et 1200 mm.
Sur demande spéciale, nous fabriquons des escaliers dans des dimensions non standard.

LÉGENDE:

L - longueur porteuse
B - largeur de la marche
h - hauteur de la marche
n - écartement des orifices dans les limons [mm]